Муниципальное образование Первомайский поссовет
Оренбургского района Оренбургской области

СХЕМА ТЕПЛОСНАБЖЕНИЯ МУНИЦИПАЛЬНОГО ОБРАЗОВАЕНИЯ ПЕРВОМАЙСКИЙ ПОССОВЕТ ОРЕНБУРГСКОГО РАЙОНА ОРЕНБУРГСКОЙ ОБЛАСТИ

пос. Первомайский

2013 год

Утверждена постановлением
Администрации
Муниципального образования
Первомайский поссовет
Оренбургского района
Оренбургской области
от 25. 12. 2013 г. №138-п

СХЕМА ТЕПЛОСНАБЖЕНИЯ МУНИЦИПАЛЬНОГО ОБРАЗОВАЕНИЯ ПЕРВОМАЙСКИЙ ПОССОВЕТ ОРЕНБУРГСКОГО РАЙОНА ОРЕНБУРГСКОЙ ОБЛАСТИ

ВВЕДЕНИЕ.

В соответствии с Федеральным законом № 190 «О теплоснабжении» наличие схемы теплоснабжения, соответствующей определенным формальным требованиям, является обязательным для всех поселений

В схеме теплоснабжения должны содержаться мероприятия по развитию системы теплоснабжения, в частности меры по переоборудованию котельных для работы в режиме комбинированной выработки тепловой энергии, а так же при необходимости мероприятия по консервации избыточных тепловых мощностей.

Схема теплоснабжения разрабатывается на основе документов территориального планирования поселения, утвержденных в соответствии с законодательством о градостроительной деятельности.

Целью разработки схемы теплоснабжения поселка является разработка технических решений, направленных на обеспечение наиболее экономичным образом качественного и надежного теплоснабжения потребителей при минимальном негативном воздействии на окружающую среду и используются следующие основные понятия:

1) тепловая энергия - энергетический ресурс, при потреблении которого изменяются термодинамические параметры теплоносителей (температура, давление);

2) качество теплоснабжения - совокупность установленных нормативными правовыми актами Российской Федерации и (или) договором теплоснабжения характеристик теплоснабжения, в том числе термодинамических параметров теплоносителя;

3) источник тепловой энергии - устройство, предназначенное для производства тепловой энергии;

4) теплопотребляющая установка - устройство, предназначенное для использования тепловой энергии, теплоносителя для нужд потребителя тепловой энергии;

5) тепловая сеть - совокупность устройств (включая центральные тепловые пункты, насосные станции), предназначенных для передачи тепловой энергии, теплоносителя от источников тепловой энергии до теплопотребляющих установок;

6) тепловая мощность (далее - мощность) - количество тепловой энергии, которое может быть произведено и (или) передано по тепловым сетям за единицу времени;

7) тепловая нагрузка - количество тепловой энергии, которое может быть принято потребителем тепловой энергии за единицу времени;

8) теплоснабжение - обеспечение потребителей тепловой энергии тепловой энергией, теплоносителем, в том числе поддержание мощности;

9) потребитель тепловой энергии (далее также - потребитель) - лицо, приобретающее тепловую энергию (мощность), теплоноситель для использования на принадлежащих ему на праве собственности или ином законном основании теплопотребляющих установках либо для оказания коммунальных услуг в части горячего водоснабжения и отопления;
10) инвестиционная программа организации, осуществляющей регулируемые виды деятельности в сфере теплоснабжения, - программа финансирования мероприятий организации, осуществляющей регулируемые виды деятельности в сфере теплоснабжения, по строительству, капитальному ремонту, реконструкции и (или) модернизации источников тепловой энергии и (или) тепловых сетей в целях развития, повышения надежности и энергетической эффективности системы теплоснабжения, подключения теплопотребляющих установок потребителей тепловой энергии к системе теплоснабжения;
11) теплоснабжающая организация - организация, осуществляющая продажу потребителям и (или) теплоснабжающим организациям произведенных или приобретенных тепловой энергии (мощности), теплоносителя и владеющая на праве собственности или ином законном основании источниками тепловой энергии и (или) тепловыми сетями в системе теплоснабжения, посредством которой осуществляется теплоснабжение потребителей тепловой энергии (данное положение применяется к регулированию сходных отношений с участием индивидуальных предпринимателей);
12) передача тепловой энергии, теплоносителя - совокупность организационно и технологически связанных действий, обеспечивающих поддержание тепловых сетей в состоянии, соответствующем установленным техническими регламентами требованиям, прием, преобразование и доставку тепловой энергии, теплоносителя;
13) система теплоснабжения - совокупность источников тепловой энергии и теплопотребляющих установок, технологически соединенных тепловыми сетями;
14) режим потребления тепловой энергии - процесс потребления тепловой энергии, теплоносителя с соблюдением потребителем тепловой энергии обязательных характеристик этого процесса в соответствии с нормативными правовыми актами, в том числе техническими регламентами, и условиями договора теплоснабжения;
15) теплосетевая организация - организация, оказывающая услуги по передаче тепловой энергии (данное положение применяется к регулированию сходных отношений с участием индивидуальных предпринимателей); надежность

теплоснабжения - характеристика состояния системы теплоснабжения, при котором обеспечиваются качество и безопасность теплоснабжения;
16) регулируемый вид деятельности в сфере теплоснабжения - вид деятельности в сфере теплоснабжения, при осуществлении которого расчеты за товары, услуги в сфере теплоснабжения осуществляются по ценам (тарифам), подлежащим в соответствии с настоящим Федеральным законом государственному регулированию, а именно:
а) реализация тепловой энергии (мощности), теплоносителя, за исключением установленных настоящим Федеральным законом случаев, при которых допускается установление цены реализации по соглашению сторон договора;
б) оказание услуг по передаче тепловой энергии, теплоносителя;
в) оказание услуг по поддержанию резервной тепловой мощности, за исключением установленных настоящим Федеральным законом случаев, при которых допускается установление цены услуг по соглашению сторон договора;
17) орган регулирования тарифов в сфере теплоснабжения (далее также - орган регулирования) - уполномоченный Правительством Российской Федерации федеральный орган исполнительной власти в области государственного регулирования тарифов в сфере теплоснабжения (далее - федеральный орган исполнительной власти в области государственного регулирования тарифов в сфере теплоснабжения), уполномоченный орган исполнительной власти субъекта Российской Федерации в области государственного регулирования цен (тарифов) (далее - орган исполнительной власти субъекта Российской Федерации в области государственного регулирования цен (тарифов) либо орган местного самоуправления поселения или городского округа в случае наделения соответствующими полномочиями законом субъекта Российской Федерации, осуществляющие регулирование цен (тарифов) в сфере теплоснабжения;
18) схема теплоснабжения - документ, содержащий предпроектные материалы по обоснованию эффективного и безопасного функционирования системы теплоснабжения, ее развития с учетом правового регулирования в области энергосбережения и повышения энергетической эффективности;
19) резервная тепловая мощность - тепловая мощность источников тепловой энергии и тепловых сетей, необходимая для обеспечения тепловой нагрузки теплопотребляющих установок, входящих в систему теплоснабжения, но не потребляющих тепловой энергии, теплоносителя;
20) топливно-энергетический баланс - документ, содержащий взаимосвязанные показатели количественного соответствия поставок энергетических ресурсов на

территорию субъекта Российской Федерации или муниципального образования и их потребления, устанавливающий распределение энергетических ресурсов между системами теплоснабжения, потребителями, группами потребителей и позволяющий определить эффективность использования энергетических ресурсов;

21) тарифы в сфере теплоснабжения - система ценовых ставок, по которым осуществляются расчеты за тепловую энергию (мощность), теплоноситель и за услуги по передаче тепловой энергии, теплоносителя;

22) точка учета тепловой энергии, теплоносителя (далее также - точка учета) - место в системе теплоснабжения, в котором с помощью приборов учета или расчетным путем устанавливаются количество и качество производимых, передаваемых или потребляемых тепловой энергии, теплоносителя для целей коммерческого учета;

23) единая теплоснабжающая организация в системе теплоснабжения (далее - единая теплоснабжающая организация) - теплоснабжающая организация, которая определяется в схеме теплоснабжения федеральным органом исполнительной власти, уполномоченным Правительством Российской Федерации на реализацию государственной политики в сфере теплоснабжения (далее - федеральный орган исполнительной власти, уполномоченный на реализацию государственной политики в сфере теплоснабжения), или органом местного самоуправления на основании критериев и в порядке, которые установлены правилами организации теплоснабжения, утвержденными Правительством Российской Федерации;

24) радиус эффективного теплоснабжения - максимальное расстояние от теплопотребляющей установки до ближайшего источника тепловой энергии в системе теплоснабжения, при превышении которого подключение теплопотребляющей установки к данной системе теплоснабжения нецелесообразно по причине увеличения совокупных расходов в системе теплоснабжения;

25) живучесть - способность источников тепловой энергии, тепловых сетей и системы теплоснабжения в целом сохранять свою работоспособность в аварийных ситуациях, а также после длительных (не более двадцати часов) остановок.

Раздел 1.

Показатели перспективного спроса на тепловую энергию (мощность) и теплоноситель в установленных границах территории муниципального образования Первомайский поссовет Оренбургского района

1.1 Важным показателем повышения благосостояния населения муниципального образования Первомайский поссовет Оренбургского района является наличие для граждан возможности улучшения жилищных условий, развитие социально-культурной и коммунально-бытовой сферы.

В соответствии с Генеральным планом муниципального образования Первомайский поссовет Оренбургского района Оренбургской области (далее – Генеральный план) в существующей застройке пос. Первомайский Оренбургского района имеются свободные земельные участки под строительство малоэтажного и среднеэтажного жилья площадью 53 га с ориентировочным объемом вводимого жилья 71,1 тыс.кв.м.

1.2 Площадь строительных фондов и росты площади строительных фондов.

№ пп	Показатели	Единица измерения	Современное состояние	Первая очередь (до 2031 г)	Расчетный срок, включая первую очередь (до 2051 г.)
1	2	3	4	5	6
1.	Зоны жилой застройки, всего из них	га	228,97	257,97	281,97
1.1	Территории зоны застройки индивидуальными жилыми домами и блокированными многоквартирными жилыми домами	%	83,7	62,3	
1.2	Территории зоны застройки малоэтажными жилыми домами	%	9,7	37,6	
1.3	Территории зоны застройки среднеэтажными жилыми домами	%	6,6		

2.	Жилищный фонд, всего	тыс. кв. м. общей площади квартир	137,224	190,724	206,224
2.1	Существующий сохраняемый жилищный фонд	тыс. кв. м. общей площади квартир	137,224	135,324	190,524
2.3	Новое жилищное строительство	тыс. кв. м. общей площади квартир		55,4	15,7
2.	Общественно-деловые зоны	га	44,13	46,13	46,13
2.1	Зоны размещения объектов дошкольных и учебно-образовательных учреждений	%	48,1	50,4	50,1
2.2	Зоны делового, общественного и коммерческого назначения	%	47,4	45,3	45,3
2.3	Зона размещения объектов здравоохранения	%	4,5	4,3	4,3
3.	Производственная зона	га	103,4	103,4	103,4
3.1	Зона производственно-коммунальных объектов 3 класса вредности	%	16,0	16,0	16,0
3.2	Зона производственно-коммунальных объектов 4 класса вредности	%	11,9	11,9	11,9

3.3	Зона производственно-коммунальных объектов 5 класса вредности	%	72,1	72,1	72,1
4.	Зона инженерной инфраструктуры	га	8,5	8,5	8,5
5	Зона специального назначения (размещение военных объектов)	га	78365	78365	78365

Примечание: Зона специального назначения (размещение военных объектов) расположена на земельных участка, отведенных для Министерства обороны РФ.

1.3 Объемы потребления тепловой энергии (мощности), и рост потребления тепловой энергии (мощности)

№ пп	Показатели	Единица измерения	Современное состояние	Первая очередь (до 2031 г)	Расчетный срок, включая первую очередь (до 2051 г.)
1	2	3	4	5	6
1.	Зоны жилой застройки, всего из них	Гкал/год	35340	48410	52540
1.1	Территории зоны застройки индивидуальными жилыми домами и блокированными многоквартирными жилыми домами	%	29,5	28,5	34,2
1.3	Территории зоны застройки среднеэтажными жилыми домами	%	70,5	71,5	65,8

2.	Общественно-деловые зоны		2873		
2.1	Зоны размещения объектов дошкольных и учебно-образовательных учреждений	Гкал/год	2046	2270	2270
2.2	Зоны делового, общественного и коммерческого назначения	Гкал/год	827	827	827
2.3	Зона размещения объектов здравоохранения	Гкал/год	1450	1450	1450
3.	Производственная зона	Гкал/год	4704	4904	4904
3.1	Зона производственно-коммунальных объектов 3 класса вредности	Гкал/год	400	600	000
3.2	Зона производственно-коммунальных объектов 4 класса вредности	Гкал/год			
3.3	Зона производственно-коммунальных объектов 5 класса вредности	Гкал/год	4304	4304	4304
4.	Зона инженерной инфраструктуры	Гкал/год	580	580	580
5.	Зона специального назначения (военные объекты)	Гкал/год	14070	14070	14070

Среднегодовые объемы потребления тепловой энергии (мощности) индивидуальными и многоквартирными жилыми домами блокированной застройки рассчитаны на основании п. 5 Норматива потребления коммунальных услуг по отоплению в жилых помещениях (Постановление Правительства Оренбургской области от 17.08.2012 г. №686-п «Об утверждении нормативов потребления коммунальных услуг на территории Оренбургской области») – 0,0337 Гкал/кв. м.

1.4 Развитие и перепрофилирование производственных зон.

Производственная зона включает территории всех предприятий основного и сопутствующего назначения со всеми их зданиями, сооружениями и коммуникациями. Сведений о развитии и перепрофилировании производственной зоны не имеется.

Раздел 2.

Перспективные балансы тепловой мощности источников тепловой энергии и тепловой нагрузки потребителей

2.1. Радиус эффективного теплоснабжения**.**

В связи с тем, что Котельная №2 является единственным источником теплоснабжения зон многоквартирных домов, объектов учебно-образовательного назначения, промышленных, коммунально-складских объектов инженерной инфраструктуры, объектов торговли и объектов Минобороны РФ, радиус эффективного теплоснабжения не рассчитывается. Наибольшее удаление от источника теплоснабжения имеют объекты Минобороны – до 2,5 км.

2.2 Описание существующих и перспективных зон действия систем теплоснабжения, источников тепловой энергии.

Население п. Первомайский составляет 7019 человек.

Теплоснабжение существующей жилой, общественной и производственной застройки на территории муниципального образования Первомайский поссовет осуществляется по смешанной схеме:

- зона застройки среднеэтажными жилыми домами, зона размещения объектов дошкольных и учебно-образовательных учреждений, зоны делового и коммерческого назначения, производственная зона, зона инженерногй

инфраструктуры и зона специального назначения (размещение военных объектов) подключены к централизованной системе теплоснабжения, которая состоит из котельных и тепловых сетей;

- газифицированная индивидуальная и блокированная жилые застройки оборудованы автономными газовыми теплогенераторами;

- негазифицированная застройка оборудована печами на твердом топливе;

- зона размещения объектов здравоохранения подключена к модульной газовой котельной.

Зоны застроек представлены в графической части.

2.3. Существующая функциональная структура централизованной системы теплоснабжения сельского поселения поселок Первомайский Оренбургского района (далее п. Первомайский).

2.3.1. Система теплоснабжения состоит из:

- котельной №1, расположенной по адресу: п. Первомайский, пр. Магистральный, 3а; тепловых сетей протяженностью 0,4 км;

- котельной №2, расположенной по адресу п. Первомайский, ул. Строителей, 1/6; тепловых сетей протяженностью 46,7 км.

Схема теплоснабжения от котельной №1 закрытая; горячее водоснабжение осуществляется путем нагрева воды газовыми и электрическими нагревателями.

Схема теплоснабжения от котельной №2 открытая; горячее водоснабжение жилых домов и прочих объектов, оборудованных системами горячего водоснабжения, осуществляется путем отбора воды из тепловых сетей; горячее водоснабжение жилых домов и прочих объектов, не оборудованных системами горячего водоснабжения, осуществляется путем нагрева воды газовыми и электрическими нагревателями.

Способ прокладки тепловых сетей – надземный. Подземная прокладка применена только на переходах через автомобильные дороги и пешеходные дорожки. Тепловая изоляция надземных трубопроводов выполнена из минеральной ваты с последующим покрытием рубероидом и стеклотканью, частично - сегментами из пенополиуретана. Тепловая изоляция подземных тепловых сетей выполнена из минеральной ваты с последующим покрытием рубероидом. Подземные тепловые сети проложены в железобетонных и кирпичных непроходных лотках. Год постройки тепловых сетей - 1973.

Тепловые сети рассчитаны на отпуск тепла по температурному графику 95-70 град С.

Котельная №1 и присоединенные к ней тепловые сети являются собственностью Муниципального образования Первомайский поссовет Оренбургского района и находятся в хозяйственном ведении МУП «Ж. К. Х.» МО «Первомайский поселковый совет».

Котельная №2 и тепловые сети протяженностью 19,759 км являются собственностью Муниципального образования Первомайский поссовет Оренбургского района и находятся в хозяйственном ведении МУП «Ж. К. Х.» МО «Первомайский поселковый совет». Тепловые сети протяженностью 26,9 являются собственностью Министерства обороны РФ.

Эксплуатацию котельных №№1, 2 и присоединенных к ним тепловых сетей (системы теплоснабжения) на территории МО Первомайский поссовет осуществляет МУП «Ж. К. Х.» МО «Первомайский поселковый совет».

Система теплоснабжения зарегистрирована в государственном реестре опасных производственных объектов в соответствии с Федеральным законом от 21 июля 1997 г. №116-ФЗ «О промышленной безопасности опасных производственных объектов» под №А-49-02910-0001, дата регистрации 23.09.2011 г., класс опасности -3. Копия свидетельства о регистрации №АВ 269769 от 04.10.2013 г с картой учета и сведениями, характеризующими опасный производственный объект, представлена в графической части.

2.3.2 Объемы потребления тепловой энергии (мощности) теплоносит6еля с разделением по видам потребления

Наименование котельной, адрес потребителя	Годовое потребление			
	тепловая энергия, Гкал		теплоноситель, куб. м	
	отопление	ГВС	отопление	ГВС
1	2	3	4	5
Котельная №1, п. Первомайский, пр. Магистральный, 3а, всего: в том числе:	1737,17	0	0	0
Жилой дом, пр. Магистральный , 1	281,92	0	0	0
Жилой дом, пр. Магистральный , 2	281,92	0	0	0
МБДОУ д/с "Веснушки"	173,33	0	0	0
Котельная №2, п. Первомайский,				

ул. Строителей, 1/6, всего: в том числе:	43602,99	194,4	0	56371,28
жилой дом, ул. Воронова, 2	520,95	0	0	0
жилой дом, ул. Воронова,4	498,01	0	0	0
жилой дом, ул. Воронова,6	414,53	0	0	0
жилой дом, ул. Воронова,8	419,37	0	0	0
жилой дом, ул. Воронова,10	208,42	0	0	0
жилой дом, ул. Воронова,12	209,34	0	0	0
жилой дом, ул. Воронова,16	725,05	0	0	0
жилой дом, ул. Воронова,20	224,59	0	0	0
жилой дом, ул. Воронова,22	1456,22	0	0	5204,29
жилой дом, ул. Воронова,24	1106,57	0	0	3350,13
жилой дом, ул. 9-Пятилетки, 1	661,22	0	0	0
жилой дом, ул. 9-Пятилетки, 1а	1135,74	0	0	0
жилой дом, ул. 9-Пятилетки, 3	817,51	0	0	0
жилой дом, ул. 9-Пятилетки, 5	1131,09	0	0	3792,6
жилой дом, ул. 9-Пятилетки, 7	814,13	0	0	3792,6
жилой дом, ул. 9-Пятилетки, 9	1149,37	0	0	0
жилой дом, ул. 9-Пятилетки, 11	1158,19	0	0	4192,93
жилой дом, ул. 9-Пятилетки, 13	1202,16	0	0	3497,62
жилой дом, ул. 9-Пятилетки, 15	1110,08	0	0	3919,02
жилой дом, ул. 9-Пятилетки, 17	1108,52	0	0	3919,02
жилой дом, ул. Симонова, 1	386,95	0	0	0
жилой дом, ул. Симонова, 2	153,93	0	0	0
жилой дом, ул. Симонова, 3	307	0	0	0
жилой дом, ул. Симонова, 5	415,47	0	0	0
жилой дом, ул. Симонова, 6	141,51	0	0	0
жилой дом, ул. Симонова, 7	164,97	0	0	4024,37
жилой дом, ул. Симонова, 8	1110,42	0	0	6898,92
жилой дом, ул. Симонова, 9	211,59	0	0	0
жилой дом, ул. Симонова, 10	1425,75	0	0	5035,73
жилой дом, ул. Симонова, 11	775,15	0	0	0
жилой дом, ул. Симонова, 12	1131,66	0	0	3813,67
жилой дом, ул. Симонова, 13	625,6	0	0	0
жилой дом, ул. Симонова,15	1421,71	0	0	04930,38
жилой дом, ул. Строителей, 2а	25	0	0	0
МБДОУ д/с "Радуга"	222,88	0	0	0
МБОУ "Лицей №1"	495,04	0	0	0
МБОУ "СОШ №2"	401,09	0	0	0
МБОУДОД ДШИ	340,29	0	0	0
МБДОУ д/с "Звездочка"	223,80	0	0	0

МБДОУ д/с "Аленушка"	189,55	0	0	0
ОАО "РЭУ "Самарский"	14071,68	194,4	0	0
Администрация МО Первомайский поссовет	164,98	0	0	0
ИП Кулганатова Ж.У.	15,02	0	0	0
ИП Ходаковская Н.П.	37,64	0	0	0
ОАО "НИМИ"	156,24	0	0	0
ИП Трофимов С.Е.	11,10	0	0	0
Авакян А.В.	9,87	0	0	0
ИП Азарова М.В.	37,69	0	0	0
ИП Богданова Е.А.	115,47	0	0	0
ИП Верещагина Е.А.	33,44	0	0	0
ИП Казакова Е.Ю.	9,44	0	0	0
ИП Матязов М.Б.	46,06	0	0	0
ИП Никонов С.А.	1,56	0	0	0
ИП Стулова Ю.Н.	16,46	0	0	0
ИП Хайбулина О.Г.	20,13	0	0	0
ООО "Оренфарм Плюс"	23,81	0	0	0
ОАО "НПО"СПЛАВ"	293,51	0	0	0
ОАО "Оренбургский хлебокомбинат"	367,96	0	0	0
ОАО "Ростелеком"	31,38	0	0	0
ООО "Рынок"	339,58	0	0	0
Филиал Оренбургский" ОАО "Славянка"	855,49	0	0	0
отдел Министерства внутренних дел РФ по Оренбургскому району	100	0	0	0
ОАО «Оборонэнерго»	25,1	0	0	0
Насосная станция (водоподготовки)	578,96			

2.4 Описание существующих и перспективных зон действия индивидуальных источников тепловой энергии.

Индивидуальные источники тепловой энергии (индивидуальные теплогенераторы) служат для теплоснабжения индивидуального жилищного фонда и многоквартирных домов блокированной застройки.

Общая площадь указанного жилищного фонда:

- индивидуальные жилищный фонд – 44,7 тыс. кв. м.;

- блокированные многоквартирные дома –3,66 тыс. кв. м.

Поселок газифицирован на 86,8 %. Поэтому все газифицированные индивидуальные и блокированные многоквартирные жилые дома имеют индивидуальное газовое отопление. Незначительная часть индивидуального жилищного фонда (4,5%) оборудована печами, работающими на твердом топливе (уголь, дрова). 8,7 % индивидуального жилищного фонда не отапливается, т. к. используется только в летний период в качестве дач.

Программой «Комплексное развитие систем коммунальной инфраструктуры в соответствии с документами территориального планирования сельского поселения пос. Первомайский Оренбургского района на 2014-2020 годы», утвержденной постановлением Администрации муниципального образования Первомайский поссовет Оренбургского района от 25.12.2013 г. №197-п, планируется строительство 11,56 км сетей газоснабжения. В соответствии с программой и Генеральным планом теплоснабжение новой малоэтажной жилой застройки осуществлять от АОГВ, а новых общественных зданий от экологически чистых мини-котельных; отопление новых многоквартирных зданий планируется обеспечить поквартирными мини-котельными.

2.5 Описание существующей и перспективной зоны действия модульной котельной.

Модульная котельная КТУ-500 по адресу: п. Первомайский, ул. Березина, 2, является собственностью ГБУЗ «Оренбургская ЦРБ».

Эксплуатацию осуществляет ПК «Спецгазмонтаж».

Котельная осуществляет теплоснабжение: здания поликлиники, здания больницы, здания гаража общей площадью 3,054 тыс. кв. м.

Перспективное развитие зоны размещение объектов здравоохранения не планируется.

Краткая техническая характеристика модульной котельной

Наименование котельной, оборудования	Марка оборудования	Производи-тельнрость
Модульная котельная КТУ-500, п. Первомайский, ул. Березина, 2		
котел №1	«Хопер»	100 кВт
котел №2	«Хопер»	100 кВт

котел №3	«Хопер»	100 кВт
котел №4	«Хопер»	100 кВт
котел №5	«Хопер»	100 кВт
аппарат химводоочистки	«Импульс»	

2.6 Перспективные балансы тепловой мощности и тепловой нагрузки в перспективных зонах действий источников тепловой энергии

Перспективные балансы тепловой мощности и тепловой нагрузки в зонах территорий многоквартирной жилой застройки (многоквартирные жилые дома), производственной зоне равны существующим, так как не предусматривается изменение схемы теплоснабжения сельского поселения пос. Первомайский.

Планируется увеличение тепловой мощности и тепловой нагрузки в перспективной зоне индивидуальной и блокированной застройки.

2.7 Существующие значения установленной тепловой мощности основного оборудования источников тепловой энергии.

Существующие котельные №1 и №2 оборудованы котлами, установленная мощность которых значительно превышает потребность в тепловой мощности. Требуется модернизация котельных. Подробнее об этапах реконструкции указано в разделе 4.

Наименование источника тепловой энергии	Установленная мощность, Гкал/час	
	существующая	перспективная
Котельная №1	1,2	0,4
Котельная №2	43,48	10,32
Модульная котельная КТУ-500	0,3	0,3
Индивидуальные источники тепловой энергии	7,3	14

2.8 Значения существующих и перспективных потерь тепловой энергии при ее передаче по тепловым сетям, включая потери тепловой энергии в тепловых сетях теплопередачей через конструкции теплопроводов и с потерями теплоносителя и указанием затрат на компенсацию этих потерь.

2.8.1 Значения существующих потерь тепловой энергии при ее передаче по тепловым сетям, включая потери тепловой энергии в тепловых сетях теплопередачей через конструкции теплопроводов и с потерями теплоносителя и указанием затрат на компенсацию этих потерь приняты на основании Энергетического паспорта рег. №56-3400104/0913 потребителя топливно-энергетических ресурсов, выданного ООО «Научно Инвестиционная Группа «ГЭС» по результатам обследования.

Наименование котельной	Потери ТЭ за счет потерь теплоносителя, Гкал	Потери тепловой энергии при передаче, Гкал	Затраты на компенсацию потерь ТЭ, тыс. руб.
Котельная №1	0	4082,4	12 460
Котельная №2			
Модульная котельная КТУ-500	Сведений нет		

2.8.2 Значения перспективных потерь тепловой энергии при ее передаче по тепловым сетям, включая потери тепловой энергии в тепловых сетях теплопередачей через конструкции теплопроводов и с потерями теплоносителя и указанием затрат на компенсацию этих потерь приняты на основании Энергетического паспорта рег. №56-3400104/0913 потребителя топливно-энергетических ресурсов, выданного ООО «Научно Инвестиционная Группа «ГЭС» по результатам обследования.

Наименование мероприятий	Потенциал экономии ТЭР за счет снижения потерь теплоносителя,		Затраты на проведение мероприятий, тыс. руб.	Средний срок окупаечости (план), лет
	Гкал	тыс. руб.		
Тепловая энергия, всего	8164,8	5307,12	24 920	4,7
в т. ч. передача тепловой энергии	4082,4	2653,56	12 460	4,7

Индивидуальное отопление осуществляется от теплоснабжающих устройств без потерь при передаче, так как нет внешних систем транспортировки тепла. Поэтому потребление тепла при теплоснабжении от индивидуальных установок можно принять равным его производству.

2.9 Затраты существующей и перспективной тепловой мощности на хозяйственные нужды тепловых сетей.

Наименование котельной	Существующие затраты тепловой мощности на хозяйственные нужды тепловых сетей, Гкал/час
Котельная №1	нет
Котельная №2	нет
Модульная котельная КТУ-500	нет

2.10. Значения существующей и перспективной тепловой мощности источников теплоснабжения, в том числе источников тепловой энергии, принадлежащих потребителям, источников тепловой энергии теплоснабжающих организаций

Наименование котельной	Фактическая установленная мощность источника, Гкал/час	Резберв мощности, Гкал/час	
		аварийный	по договорам
Котельная №1	1,2	0,6	0
Котельная №2	43,48	10,61	0
Модульная котельная	0,3	0,06	0

Индивидуальные источники тепловой энергии аварийной мощности не имеют.

Раздел 3.
Перспективные балансы теплоносителя

3.1 Существующие балансы производительности водоподготовительных установок и максимального потребления теплоносителя теплопотребляющими установками потребителей

Наименование котельной	Нормативное потребление теплоносителя, м3/час	Водоподготовительная установка	
		тип	нормальная производительность установки, м3/час
Котельная №1	0	отсутствуют	
Котельная №2, всего	11,62	245,2	
		ФИПа I-2,6-0,6	69,5
		ФИПа I-2,6-0,6	69,5
		ФИПа I-2,6-0,6	53

		ФИПа II-1,0-0,6	26,6
		ФИПа II-2,0-0,6	26,6
Модульная котельная КТУ-500	0	«Импульс»	0,3

3.2 Перспективные балансы производительности водоподготовительных установок источников тепловой энергии для компенсации потерь теплоносителя в аварийных режимах систем теплоснабжения.

Наименование котельной	Максимальная производительность подпиточных насосов, м3/час	Максимальная производительность водоподготовительных установок
Котельная №1	20	отсутствует
Котельная №2, всего	180	554,5
ФИПа I-2,6-0,6		173
ФИПа I-2,6-0,6		173
ФИПа I-2,6-0,6		132,5
ФИПа II-1,0-0,6		38
ФИПа II-2,0-0,6		38
Модульная котельная КТУ-500	30	0,3

Раздел 4.
Предложения по строительству, реконструкции и техническому перевооружению источников тепловой энергии

4.1 Предложения по новому строительству источников тепловой энергии, обеспечивающие перспективную тепловую нагрузку на вновь осваиваемых территориях поселения.

Учитывая, что в Генеральным планом не предусмотрено изменение схемы теплоснабжения, теплоснабжение перспективных объектов, которые планируется разместить вне зоны действия существующих котельных, предлагается осуществить от автономных источников. Новое строительство котельных не планируется.

Существующие котельные №1 и №2 оборудованы котлами, установленная мощность которых значительно превышает потребность в тепловой мощности. Требуется модернизация котельных.

Программой «Комплексное развитие систем коммунальной инфраструктуры в соответствии с документами территориального

планирования сельского поселения пос. Первомайский Оренбургского района на 2014-2020 годы», утвержденной постановлением Администрации муниципального образования Первомайский поссовет Оренбургского района от 25.12.2013 г. №197-п, планируется выполнение мероприятия:

№ пп	Адрес объекта / мероприятия	Цели реализации мероприятия
1	Котельная №1, п. Первомайский, пр. Магистральный, 3а	
1.1	Проектирование реконструкции котельной	Уменьшение мощности котельной с гарантированным обеспечением выработки тепловой энергии, снижение эксплуатационных затрат, повышение эксплуатационной надежности оборудования, снижение удельных расходов газа.
	Экспертиза проекта реконструкции газовой котельной	
	Реконструкция газовой котельной мощностью до 500 кВт, по адресу: п. Первомайский, Оренбургского района Оренбургской области, ул. Строителей, 1/6	
2	Котельная №2, п. Первомайский, ул. Строителей, 1/6	
2.1	Капитальный ремонт котельной №2 по адресу: Оренбургская область, п. Первомайский, ул. Строителей, 1/6	Поддержание оборудования существующей котельной в работоспособном техническом состоянии до строительства блочно-модульной газовой котельной
2.2	Проектирование с строительство объектов резервного топливоснабжения котельной №2	
2.3	Проектирование блочно-модульной газовой котельной мощностью до 12,0 МВт	Уменьшение мощности котельной с гарантированным обеспечением выработки тепловой энергии, снижение эксплуатационных затрат, повышение эксплуатационной надежности оборудования, снижение удельных расходов газа.
2.4	Экспертиза проекта блочно – модульной газовой котельной	
2.5	Строительство "под ключ" Блочно-модульной газовой котельной мощностью до	

	12,0 МВт, по адресу: п. Первомайский, Оренбургского района Оренбургской области, ул. Строителей, 1/6	

4.2 Меры по переоборудованию котельных в источники комбинированной выработки электрической и тепловой энергии.

В соответствии с Генеральным планом меры по переоборудованию котельных в источники комбинированной выработки электрической и тепловой энергии не предусмотрены.

4.3 Меры по переводу котельных, размещенных в существующих и расширяемых зонах действия источников комбинированной выработки электрической и тепловой энергии в пиковый режим работы.

Котельные комбинированной выработки электрической и тепловой энергии на территории п. Первомайский отсутствуют.

4.4 Решения о загрузке источников тепловой энергии, распределения (перераспределения) тепловой нагрузки потребителей тепловой энергии системы теплоснабжения между источниками тепловой энергии.

Учитывая, что Генеральным планом не предусмотрено изменение схемы теплоснабжения, решения о перераспределении тепловой нагрузки потребителей тепловой энергии не принимаются.

4.5 Оптимальный температурный график отпуска тепловой энергии для каждого источника тепловой энергии в системе теплоснабжения.

ГРАФИК
Зависимости температуры теплоносителя от среднесуточной температуры наружного воздуха, для котельной №1 и котельной №2

Температура наружного воздуха, град С	Температура теплоносителя в падающем трубопроводе с котельной, град С	Температура теплоносителя в обратном трубопроводе, град С
+8	39	33
+7	41	35
+6	43	36
+5	45	37

+4	47	39
+3	49	40
+2	51	41
+1	52	42
0	53	43
-1	55	45
-2	57	46
-3	58	47
-4	59	48
-5	62	49
-6	63	50
-7	65	50
-8	66	51
-9	67	52
-10	69	53
-11	70	54
-12	72	55
-13	73	56
-14	75	57
-15	76	58
-16	77	59
-17	78	60
-18	80	60
-19	81	61
-20	82	62
-21	83	63
-22	85	63
-23	87	64
-24	88	65
-25	89	66
-26	90	67
-27	92	68
-28	93	68
-29	94	69
-30	95	70

Раздел 5.
Предложения по строительству и реконструкции тепловых сетей

5.1. Предложения по новому строительству и реконструкции тепловых сетей, обеспечивающих перераспределение тепловой нагрузки из зон с дефицитом располагаемой тепловой мощности источников тепловой энергии в зоны с

резервом располагаемой тепловой мощности источников тепловой энергии (использование существующих резервов).

Учитывая, что Генеральным планом не предусмотрено изменение схемы теплоснабжения поселка, перераспределение тепловой нагрузки и строительство новых тепловых сетей не планируется.

5.2. Предложения по новому строительству тепловых сетей для обеспечения перспективных приростов тепловой нагрузки во вновь осваиваемых районах поселения под жилищную комплексную или производственную застройку.

Новое строительство тепловых сетей не планируется.

5.3. Предложения по новому строительству и реконструкции тепловых сетей, обеспечивающих условия, при наличии которых существует возможность поставок тепловой энергии потребителям от различных источников тепловой энергии при сохранении надежности теплоснабжения.

Учитывая, что Генеральным планом не предусмотрено изменение схемы теплоснабжения поселка, строительство новых тепловых сетей не планируется. Реконструкция тепловых сетей обеспечивающих условия, при наличии которых существует возможность поставок тепловой энергии потребителям от различных источников тепловой энергии при сохранении надежности теплоснабжения также не предусмотрена.

5.4. Предложения по новому строительству или реконструкции тепловых сетей для повышения эффективности функционирования системы теплоснабжения, в том числе за счет перевода котельных в пиковый режим или ликвидации котельных по основаниям.

Новое строительство или реконструкция тепловых сетей для повышения эффективности функционирования системы теплоснабжения, в том числе за счет перевода котельных в пиковый режим или ликвидации котельных по основаниям не планируется.

5.5. Предложения по капитальному ремонту тепловых сетей для обеспечения нормативной надежности и безопасности теплоснабжения.

Программой «Комплексное развитие систем коммунальной инфраструктуры в соответствии с документами территориального планирования сельского поселения пос. Первомайский Оренбургского района на 2014-2020 годы», утвержденной постановлением Администрации муниципального образования Первомайский поссовет Оренбургского района от 25.12.2013 г. №197-п, выполнение следующих мероприятий:

№ пп	Адрес объекта / мероприятия	Цели реализации мероприятия
1.	Разработка сметной документации на капитальный ремонт тепловых сетей п. Первомайский	Обеспечение заданного гидравлического режима, требуемой надежности теплоснабжения потребителей, снижение уровня износа объектов, повышение качества и надежности коммунальных услуг, значительное снижение тепловых потерь, и. как следствие, уменьшение объемов потребляемого газа.
2.	Капитальный ремонт тепловых сетей п. Первомайский (39,4 км. в однотрубном исчислении) с заменой запорной арматуры и теплоизоляции.	

Раздел 6.
Перспективные топливные балансы

6.1 Перспективные топливные балансы для каждого источника тепловой энергии, расположенного в границах поселения по видам основного и аварийного запаса топлива на каждом этапе планируемого периода.

6.1.1. Существующие топливные балансы для каждого источника тепловой энергии, расположенного в границах поселения по видам основного и аварийного запаса топлива .

Наименование котельной, адрес	Существующий баланс основного топлива (природный газ)				Резерв-ный вид топлива	Аварийн ый вид топлива
	годовой расход, тыс. м3	зимний период, м3/час	летний период, м3/час	Пере-ходный период, м3/час		
Котельная №1, пр. Магистральный, 3а	128,3	44		26	Не преду-смотрен	Не преду-смотрен
Котельная №2, ул. Строителей, 1/6	8632,7	2640		1800	мазут	Не преду-смотрен
Модульная котельная, Ул. Березина, 2	60,5	21		12,5	Не преду-смотрен	Не преду-смотрен

Индивидуальные источники теплоснабжения	5000	672	50	350	Не преду-смотрен	Не преду-смотрен

Примечание: 1. Мазутное хозяйство (резервное топливо) котельной №2 находится в неработоспособном техническом состоянии и полностью нуждается в замене.
2. Годовой расход топлива (газа) индивидуальных источников тепловой энергии рассчитан на основании опроса населения.

6.1.2. Перспективные топливные балансы для каждого источника тепловой энергии, расположенного в границах поселения по видам основного и аварийного запаса топлива.

Наименование котельной, адрес	Существующий годовой расход, тыс. м3	Перспективный годовой расход топлива (до 2016 г.)	Перспективный годовой расход топлива (до 2031 г.)
Котельная №1, пр. Магистральный, 3а	128,3	128,3	32,1
Котельная №2, ул. Строителей, 1/6	8632,7	7769,4	3000
Модульная котельная, Ул. Березина, 2	60,5	60,5	60,5
Индивидуальные источники теплоснабжения	2500	3000	5000

Раздел 7.
Инвестиции в строительство, реконструкцию техническое перевооружение и капитальный ремонт

7.1. Необходимый размер инвестиций в строительство, реконструкцию, техническое перевооружение и капитальный ремонт объектов теплоснабжения поселка определен в соответствии с программой «Комплексное развитие систем коммунальной инфраструктуры в соответствии с документами территориального планирования сельского поселения пос. Первомайский Оренбургского района на 2014-2020 годы», утвержденной постановлением Администрации муниципального образования Первомайский поссовет Оренбургского района от 25.12.2013 г. №197-п.

Цель программы: создание условий для увеличения объемов

жилищного строительства; комплексное решение проблемы перехода к устойчивому функционированию и развитию систем коммунальной инфраструктуры.

7.2. Предложения по величине необходимых инвестиций строительство, реконструкцию, техническое перевооружение и капитальный ремонт объектов теплоснабжения на 2014 – 2020 годы.

№№ пп	Адрес объекта/ мероприятия	Смет-ная стои-мость, тыс. руб.	Реализация мероприятий, тыс. руб.						
			2014	2015	2016	2017	2018	2019	2020
	Всего:	**188834**	**10464**	**92770**	**9600**	**19000**	**19000**	**19000**	**19000**
1.	Котельная, №1, Пр. Магистральный, 3а	3000							
1.1.	Разработка проекта реконструкции котельной	500			500				
1.2.	Реконструкция котельной	2500			2500				
2.	Котельная №2, Ул. Строителей, 1/6	97864	5864	92000					
2.1.	Проектирование блочно-модульной газовой котельной мощностью до 12 МВт	3000	3000						
2.2	Экспертиза проекта блочно-модульной газовой котельной	1000	1000						
2.3	Строительство «под ключ» блочно-модульной газовой котельной	92000		92000					
2.4	Капитальный ремонт существующей котельной	1864	1864						
3.	Тепловые сети	87970	4600	770	6600	19000	19000	19000	19000
3.1	Капитальный ремонт тепловых сетей	87970	4600	770	6600	19000	19000	19000	19000

Раздел 8.
Решение об определении единой теплоснабжающей организации

Единой теплоснабжающей организацией в муниципальном образования Первомайский поссовет Оренбургского района Оренбургской области определяется муниципальное унитарное предприятие «Ж. К. Х.» МО «Первомайский поселковый совет».

Раздел 9.
Решение о распределении тепловой нагрузки между источниками тепловой энергии

9.1. Решение о загрузке источников тепловой энергии, распределения тепловой нагрузки потребителей тепловой энергии системы теплоснабжения между источниками тепловой энергии.

9.1.1 Современная загрузка источников теплоснабжения имеет вид:

№№ пп	Наименование котельной	Установленная мощность, Гкал/час	Подключенная нагрузка, Гкал/час
1	Котельная №1	1,2	0,4
2	Котельная №2	43,48	9,03
3	Модульная котельная КТУ-500	0,3	0,3

9.1.2 Учитывая, что Генеральным планом не предусмотрено изменение схемы теплоснабжения, а также необходимость проведения мероприятий по снижению установленной мощности котельных №1 и №2 перспективная загрузка источников теплоснабжения будет имеет вид:

№№ пп	Наименование котельной	Установленная мощность, Гкал/час	Подключенная нагрузка, Гкал/час
1	Котельная №1	0,4	0,4
2	Котельная №2	10,32	9,03
3	Модульная котельная КТУ-500	0,3	0,3

Раздел 10
Решение по бесхозяйственным тепловым сетям

10.1. Выявленных бесхозяйственных тепловых сетей по муниципальному образованию Первомайский поссовет нет.

Графическая часть
СХЕМ ТЕПЛОСНАБЖЕНИЯ
МУНИЦИПАЛЬНОГО ОБРАЗОВАЕНИЯ
ПЕРВОМАЙСКИЙ ПОССОВЕТ
ОРЕНБУРГСКОГО РАЙОНА
ОРЕНБУРГСКОЙ ОБЛАСТИ

Технические характеристики зданий, сооружений и оборудования, задействованного в производстве и передаче тепловой энергии

1. Здания котельных					
№	Наименование	тип	площадь, м2	объем, м3	дата последнего кап. ремонта
1	Котельная №1 п. Первомайский, пр. Магистральный, 3а	кирпичное	300	1200	
2	Котельная п. Первомайский, ул. Строителей д 1/6	кирпичное	1520	10080	

2 Котельное оборудование								
№	Наименование	тип	марка	ст.номер	производитель-ность, (Гкал/ч)	поверхность нагрева, м2	вид топлива	дата последнего кап. ремонта
2.1	Котельная №,1 п. Первомайский, пр. Магистральный, 3а							
	котел	водогрейный	НР-18	1	0,64	80	газ	
	котел	водогрейный	НР-18	2	0,64	80	газ	
2.2	Котельная №2, п. Первомайский, ул. Строителей д 1/6							
	котел	паровой	ДЕ 25/14 ГМ	1	10,64	270,26	газ	
	экономайзер		ЭП1-808			808		
	котел	водогрейный	ДКВр 20/13-250	2	11,1	66,84	газ	
	экономайзер		ЭБ1-808И			808		
	котел	паровой	Е20-1,4ГМ (ДКВр 20/13)	3	12	408,7	газ	

1	2	3	4	5	6	7	8	9
	экономайзер		ЭБ1-808И			808,2		
	котел	паровой	ДЕ 25/14 ГМ	4	9,74	270,26	газ	
	экономайзер		ЭП1-808			808		
3. Котельно-вспомогательное оборудование								
№	Наименование	тип	марка	ст.номер	производитель-ность, (м3/ч)	напор мм.вд.ст	мощность, кВт	дата последнего кап. ремонта
	Котельная п. Первомайский, ул. Строителей д 1/6							
	дымосос		ДН 12,5		39,1*10^3		75	
	вентилятор	дутьевой	ВДН10		13,1*10^3		55	
	дымосос		ДН 12,5		39,1*10^3		75	
	вентилятор	дутьевой	ВДН10		13,1*10^3		55	
	дымосос		ДН 12,5		39,1*10^3		75	
	вентилятор	дутьевой	ВДН10		13,1*10^3		55	
	дымосос		ДН 12,5		39,1*10^3		75	
	вентилятор	дутьевой	ВДН10		13,1*10^3		55	
4. Насосное оборудование								
№	Наименование	тип	марка	ст.номер	производитель-	напор, м	мощность,	дата последнего
					ность, (м3/ч)		кВт	кап. ремонта
4.1	Котельная №1 п. Первомайский, пр. Магистральный, 3а							
	сетевой насос	консольный	К 45/30	1	45	30	7,5	
	сетевой насос	консольный	К 45/30	2	45	30	7,5	
	подпиточный насос	консольный	К 20/30	3	20	30	4	
	сетевой насос	консольный	Wilo	1	1,5	10	0,2	

1	2	3	4	5	6	7	8	9
4.2	Котельная п. Первомайский, ул. Строителей д 1/6							
	насос питательный	центробежный	ЦСНГ 60/198	1	60	198	3000 об/мин	
	насос питательный	центробежный	ЦСНГ 60/198	2	60	198	3000 об/мин	
	насос питательный	центробежный	ЦСНГ 60/198	3	60	198	3000 об/мин	
	насос взрыхления	консольный	К45/30		45	30		
	насос сетевой	центробежный	Д630/90	1	630	90		
	насос сетевой	центробежный	Д630/90	2	630	90		
	насос сетевой	центробежный	Д630/90	3	630	90		
	насос исходной воды К12	консольный	К12					
	насос исходной воды КСД 100-40	консольный	КСД-100-40		100	40		
	насос горячего водоснабжения	центробежный	Д 320/70		320	70		
	насос горячего водоснабжения	центробежный	Д 320/50		320	20		

1	2	3	4	5	6	7	8	9
	насос крепкого раствора	химический	Х65-50-125		65	50	125	
	насос крепкого раствора соли	химический	Х65-50-125		65	50	125	
	перекачивающий насос теплосети	консольный	К 90/20		90	20		
	насос рециркуляции	центробежный	Д200/90		200	90		
	насос рециркуляции	центробежный	Д 315/70		315	70		
5. Оборудование ХВО								
№	Наименование	тип	марка	ст.номер	диаметр, м	объем, м3	наим. (марка) фильтрующего	дата послед. КР
5.1	Котельная п. Первомайский, пр. Магистральный, 3а							
	отсутствует							
5.2	Котельная п. Первомайский, ул. Строителей д 1/6							
	фильтр	натрий-катионитовый	ФИПа I-2,6-0,6	1	2,6	20,8/13,3	катионит КУ-2-8	
	фильтр	натрий-катионитовый	ФИПа I-2,6-0,6	2	2,6	20,8/13,3	катионит КУ-2-8	
	фильтр	натрий-катионитовый	ФИПа I-2,6-0,6	3	2,6	20,8/13,3	катионит КУ-2-8	

1	2	3	4	5	6	7	8	9
	натрий-катионитовый	натрий-катионитовый	ФИПа II-1,0-0,6	4	1,0	1,52	катионит КУ-2-8	
	натрий-катионитовый	натрий-катионитовый	ФИПа II-2,0-0,6	5	2,0	12	катионит КУ-2-8	
	питательный деаэраторный бак		БДА 35			35		
	деаэраторная		КДА 100					
	гидрозатвор		к КДА 100					
6. Бойлеры (теплообменники)								
№	Наименование	тип	марка	ст.номер	производитель-ность, Гкал/ч	поверхность нагрева, м2	вид топлива	дата последнего КР.
6.1	Котельная п. Первомайский, пр. Магистральный, 3а							
	отсутствуют							
6.2	Котельная п. Первомайский, ул. Строителей д 1/6							
	подогреватель	пароводяной сетевой	ПП-1-53-7 (4)	1		53,9	пар	
	подогреватель	пароводяной сетевой	ПП-1-53-7 (4)	2		53,9	пар	
	подогреватель	пароводяной сетевой	ПП-1-53-7 (4)	5		53,9	пар	
	подогреватель	пароводяной сетевой	ПП-1-53-7 (4)	6		53,9	пар	

1	2	3	4	5	6	7	8	9
	подогреватель	водо-водяной	ПВ 1 273 х4000-1,0-2,0-20,56	1				
	подогреватель	водо-водяной	ПВ 1 273 х4000-1,0-2,0-20,56	2				
	подогреватель	водо-водяной	ПВ 1 273 х4000-1,0-2,0-20,56	5				
	подогреватель	водо-водяной	ПВ 1 273 х4000-1,0-2,0-20,56	6				
	подогреватель	водо-водяной	ПВ 1 273 х4000-1,0-2,0-20,56					
	подогреватель	водо-водяной	ПВ 1 273 х4000-1,0-2,0-20,56					
	охладитель выпара		ОВА 8					
	охладитель выпара		ОВА 8					
	подогреватель	водо-водяной	ТЬ-200					
	подогреватель	водо-водяной	ТМ-200					
6. Теплосети								
№	Наименование участка теплосети	способ прок-ладки	наружный диаметр тру-бы, мм	толщина стенки тру-бы, мм	протяженность, в однотрубном исчислении м	исполнение		дата последнего кап. ремонта
6.1	Котельная п. Первомайский, пр. Магистральный, 3а	надземный	159	4,5	400	двухтрубное		

1	2	3	4	5	6	7	8	9
6.2	Котельная п. Первомайский, ул. Строителей д 1/6				46663			
6.2.1	собственность муниципального образования				19759			
	трубопровод	надземный	40	2,5	306	двухтрубное		
	трубопровод	надземный	50	2,5	640	двухтрубное		
	трубопровод	надземный	76	2,5	582	двухтрубное		
	трубопровод	надземный	89	2,5	3424	двухтрубное		
	трубопровод	надземный	100	3,5	4980	двухтрубное		
	трубопровод	надземный	133	3,5	498	двухтрубное		
	трубопровод	надземный	159	3,5	3210	двухтрубное		
	трубопровод	надземный	219	3,5	1716	двухтрубное		
	трубопровод	надземный	273	4,5	4604	двухтрубное		
	трубопровод	надземный	325	4,5	998	двухтрубное		2013
6.2.2	собственность Минобороны Рф				26904			
	трубопровод	надземный	32	1,5	8	двухтрубное		
	трубопровод	надземный	50	2,5	2360	двухтрубное		
	трубопровод	надземный	80	2,5	1738	двухтрубное		
	трубопровод	надземный	76	2,5	363	двухтрубное		
	трубопровод	надземный	89	2,5	374	двухтрубное		
	трубопровод	надземный	100	3,5	5884	двухтрубное		
	трубопровод	надземный	133	3,5	942	двухтрубное		
	трубопровод	надземный	159	3,5	3530	двухтрубное		
	трубопровод	надземный	219	3,5	1366	двухтрубное		
	трубопровод	надземный	325	4,5	9140	двухтрубное		

Магистраль №1

Dн=400мм – 273мм от Центральной котельной до распред. узла «Базы Военторга»

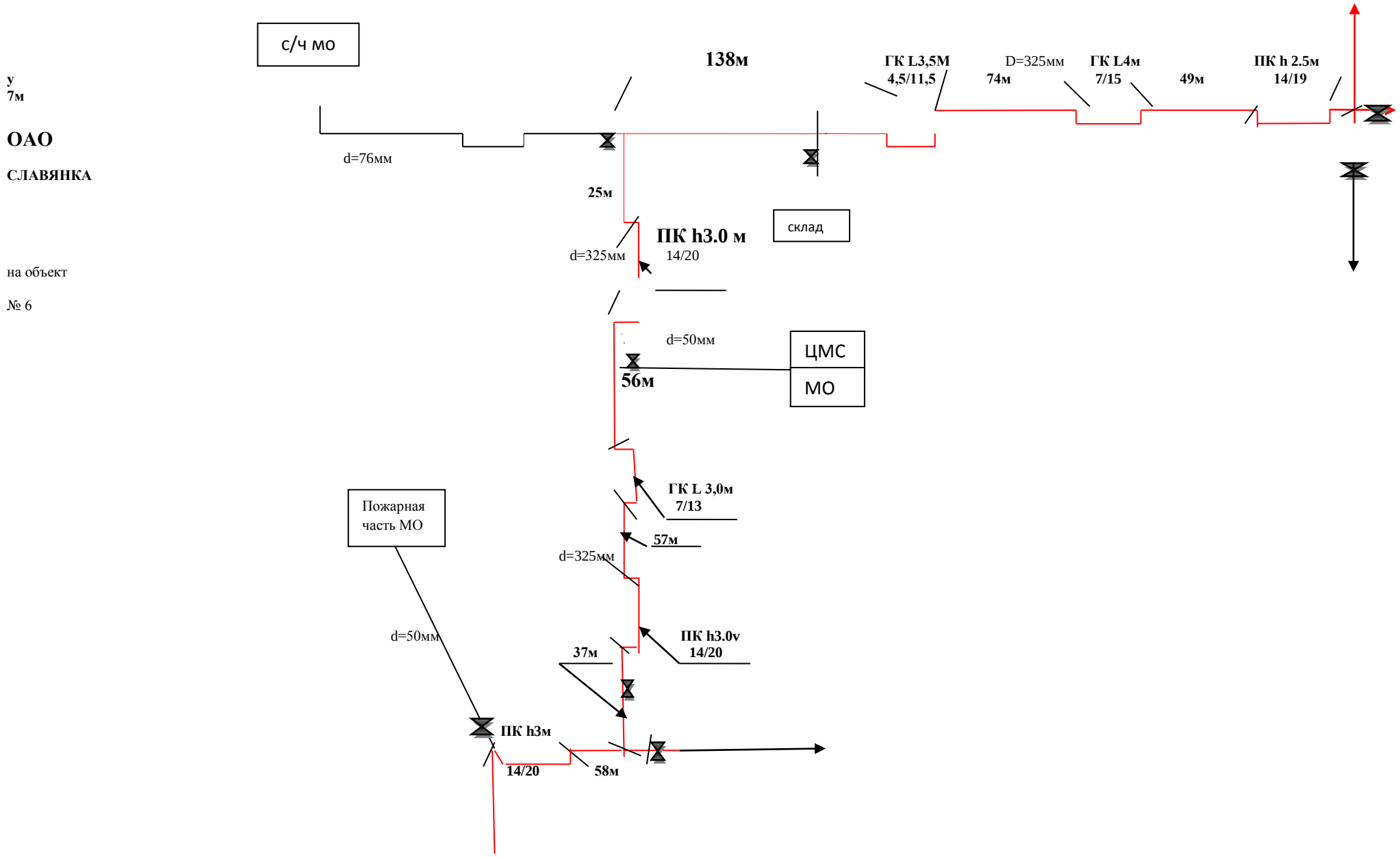

на гараж полигона

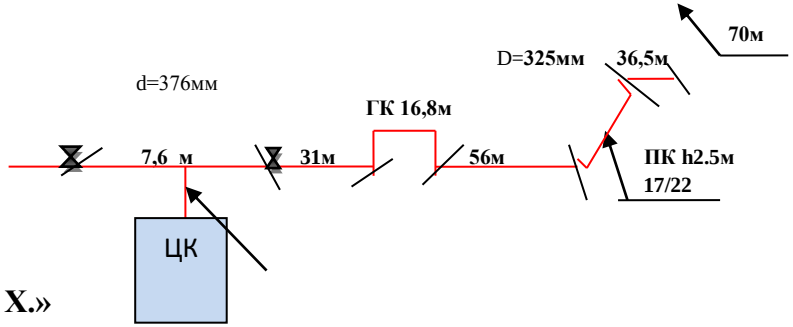

Сети, принятые в муниципальную собственность МО Первомайский поссовет и хозяйственное ведение МУП «Ж. К. Х.»

МО «Первомайский поселковый совет»:

На станцию водоподготовки

Магистраль №1 ул.Березина

19,8м

Ул. Симонова

0,8м

26,7м 9,6м

ПП h

От ВК 159,2М

d=159мм

7.4м

11,7м

d=325мм

3.7

ж/д 13

5м

d=89

д/с

56 м

ПК

h 2м

d=76мм

16м ж/д 15

d=159мм 95м 52м

d=100мм

29.3

d=219мм на ж/д №24 ул. Воронова

46.5м

ж

/

ПК h

d=100мм

ж

/д

20

ж/д

22

ВК h

4м

6

Муз.

ж

/д

20

15м

7,3 19,7

ВК h

ВК h

6м

ВК h

6м

ГК

L 2.5м

ВК

h 4.5м

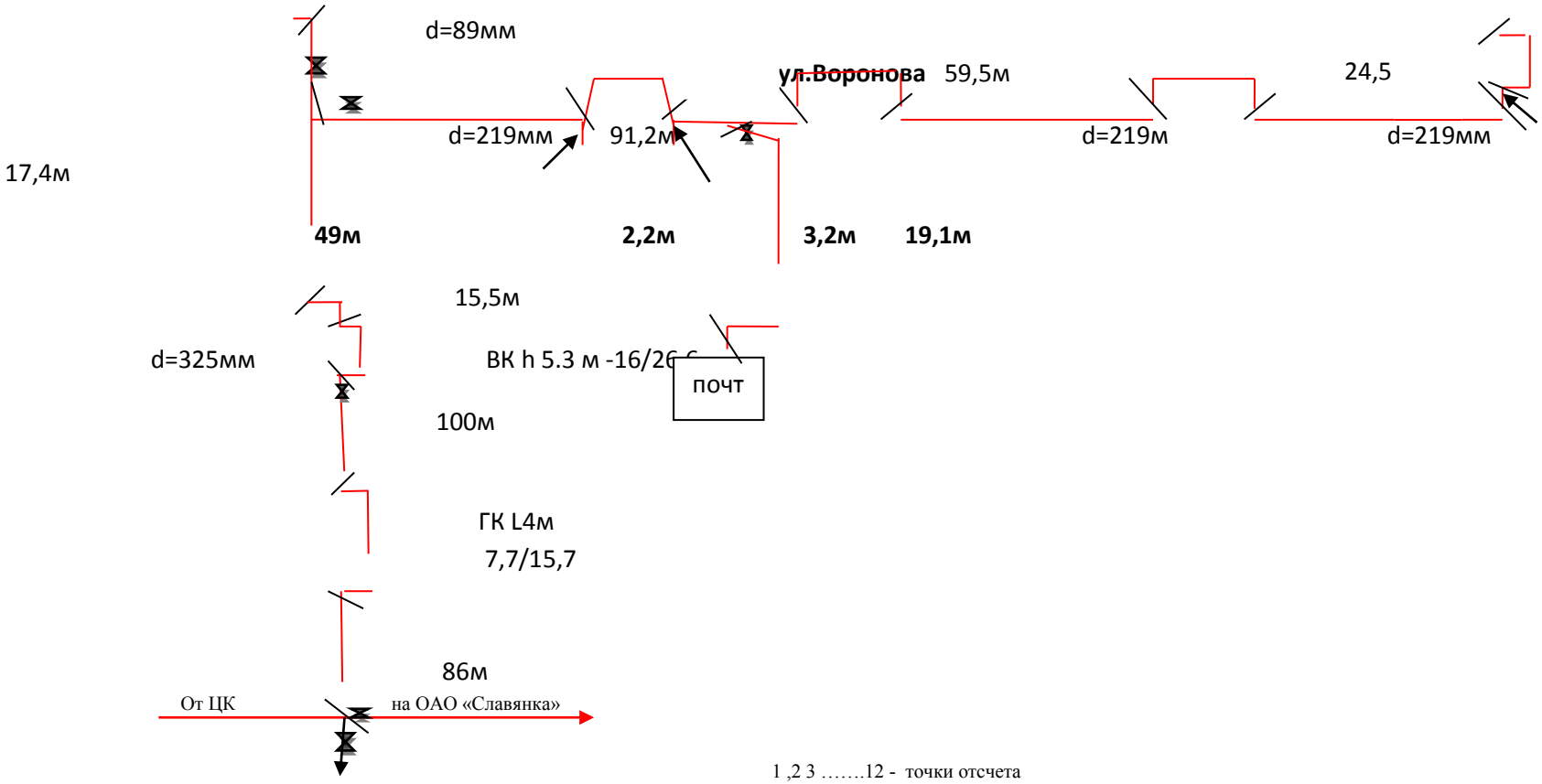

-магистраль, оставшаяся в МО

Приложение к листу №5

Исчисление протяженности т/с в одну трубу

Сети, принятые в муниципальную собственность МО **Сети, оставшиеся в ведении Министерства обороны**

Первомайский поссовет и хозяйственное ведение МУП «Ж. К. Х.»

МО «Первомайский поселковый совет»:

(красная линия) (черная линия)

Участок от 1 до 2 трубопровод d=325мм- 872 м нет

Участок от 3 до 4 трубопровод d= 159мм-88 м

Участок от 4 до 5 трубопровод d=133мм-220 м

Участок от 6 до 7 трубопровод d=76мм-52 м

Участок от 7 до 8 трубопровод d=100мм-94 м

Участок от 8 до 9трубопровод d=89мм-12 м

Участок от 10 до 11 трубопровод d=273мм-954 м

Участок от 11 до 12 трубопровод d=219мм-66 м

Участок от 12 до 13 трубопровод d=159мм-306 м

Участок от 13 до 14 трубопровод d=50мм-78 м

Участок от 15 до 16 трубопровод d=89мм-64 м

Участок от 17 до 18 трубопровод d=89мм-52 м

Участок от 19 до 20 трубопровод d=50мм-82 м

Участок от 21 до 22 трубопровод d=76мм-28 м

Участок от 23 до 24 трубопровод d=76мм-16 м

Итого: **Итого** D =325 мм – 872 м

0 м.

D =273 мм- 954 м

D =159 мм – 394 м

D =219 мм – 66 м

D =133 мм- 220 м

D =100 мм – 94 м

D =89 мм – 128 м

D =76 мм – 96 м

D =50мм – 160 м

ВСЕГО: 2984 м

Магистраль №1

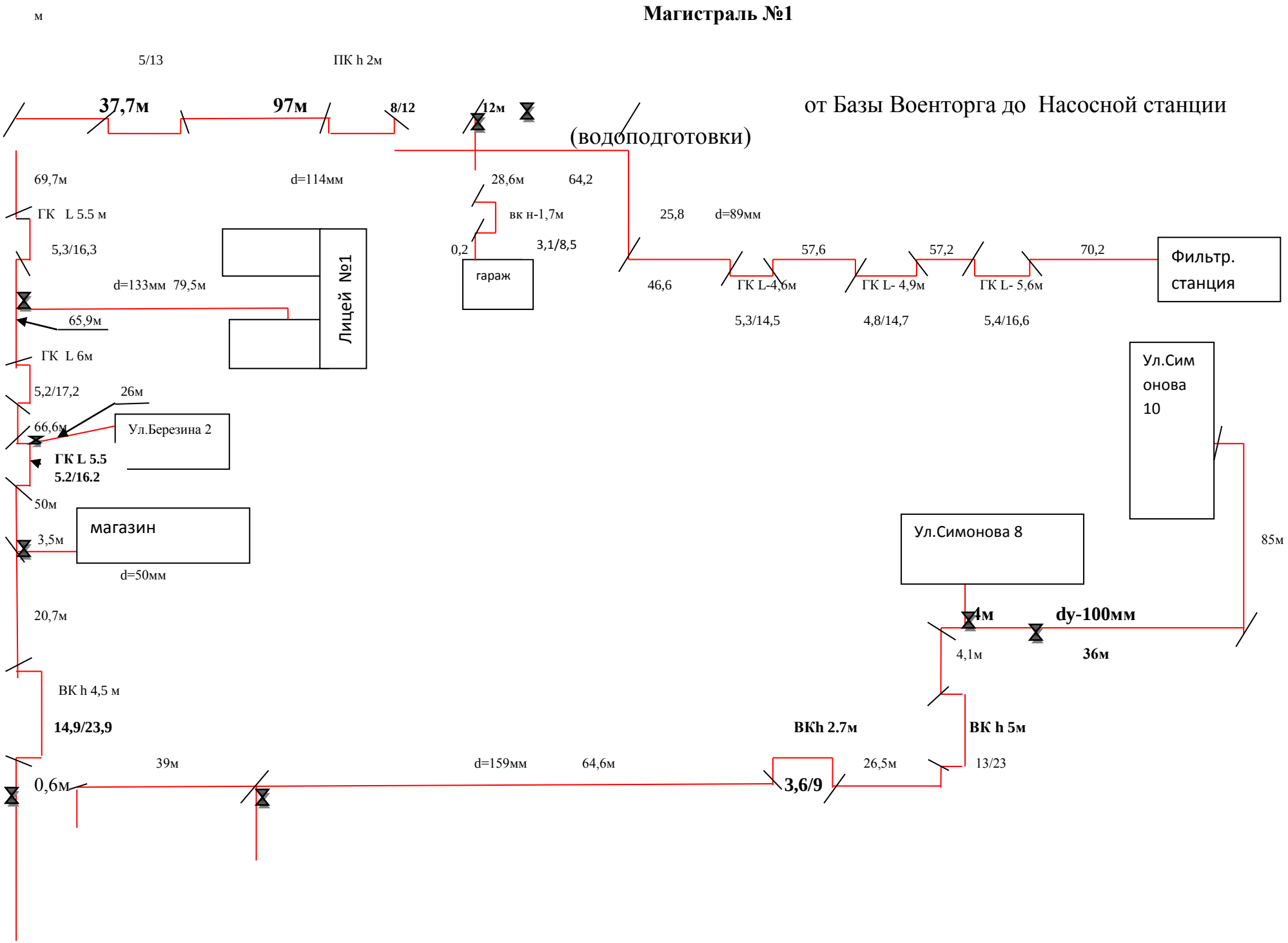

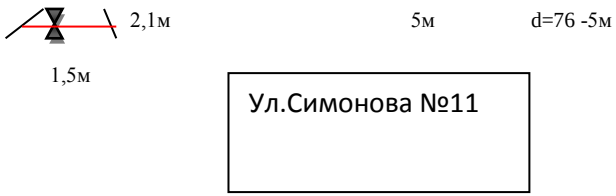

1 ,2 3 …….12 - точки отсчета

–магистраль т\с « МУП Ж.К.Х.»
_____ -магистраль, оставшаяся в МО

Приложение к листу №3

Исчисление протяженности т/с в одну трубу

Сети, принятые в муниципальную собственность МО Первомайский поссовет и хозяйственное ведение МУП «Ж. К. Х.» МО «Первомайский поселковый совет»:

(красная линия)

Участок от 1 до 2 трубопровод d=76мм- 80 м
Участок от 2 до 3 трубопровод d= 114мм-398 м
Участок от 3 до 4 трубопровод d=89мм-142 м
Участок от 4 до 5 трубопровод d=114мм-608 м
Участок от 5 до 6 трубопровод d=159мм-822 м
Участок от 7 до 8 трубопровод d=100мм-204 м
Участок от 9 до 10 трубопровод d=76мм-10 м
Участок от 11 до 12 трубопровод d=50мм-8 м
Участок от 13 до 14 трубопровод d=133мм-158 м
Участок от 15 до 16 трубопровод d=50мм-60 м

Итого по:

d =76 мм – 90 м
d =114 мм – 1006 м

Сети, оставшиеся в ведении Министерства обороны

(черная линия)

нет

Итого по листу: 0 м

d =50 мм – 68 м
d =89 мм – 142 м
d = 100 мм – 204 м
d =159 мм – 822 м
d = 133 мм – 158 м

ВСЕГО: 2490 м **ВСЕГО: 0 м.**

Председатель комиссии:

Магистраль №1 от Воронова №22 до Поссовета

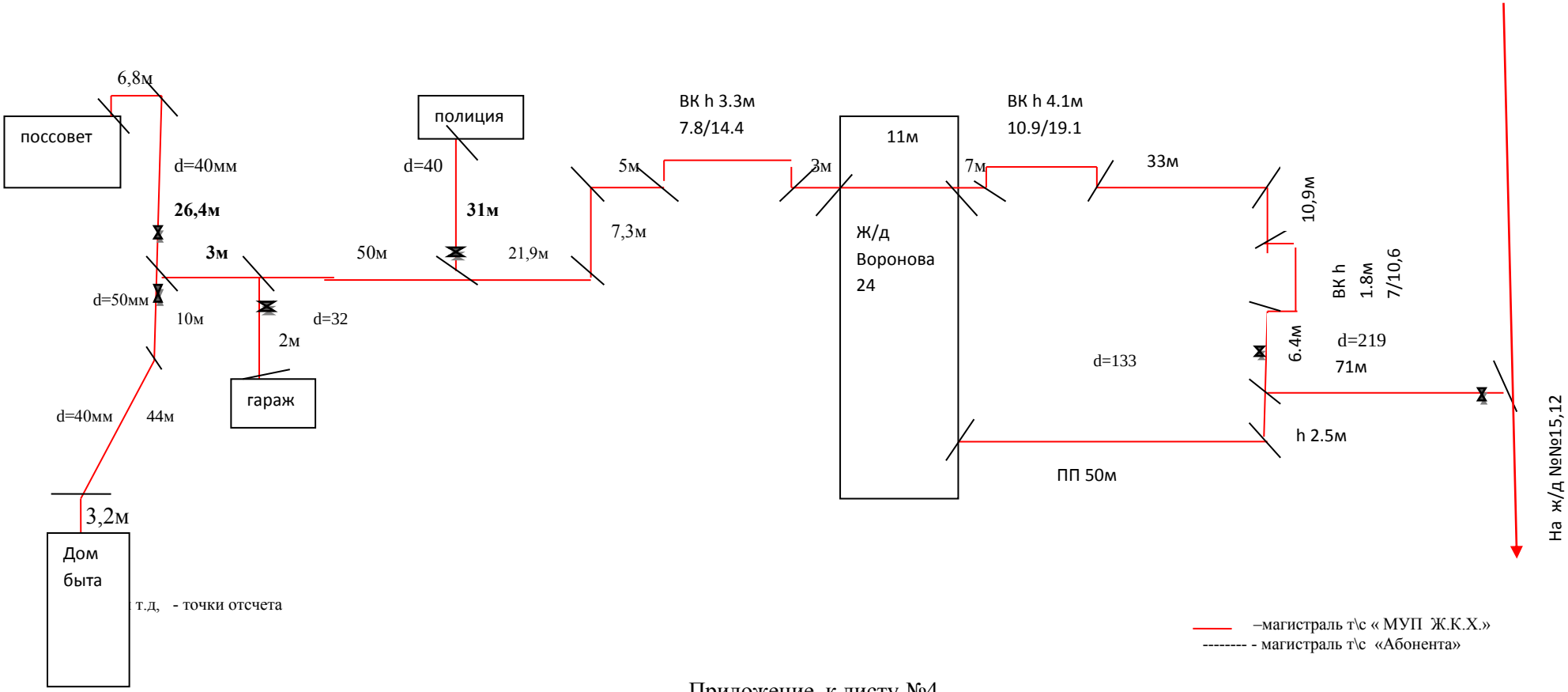

Приложение к листу №4

Исчисление протяженности т/с в одну трубу

Сети, принятые в муниципальную собственность МО Первомайский поссовет и хозяйственное ведение МУП «Ж. К. Х.» МО «Первомайский поселковый совет»:
(красная линия)

Сети, оставшиеся в ведении Министерства обороны
(черная линия)

Участок от 1 до 2 трубопровод d=219мм- 142 м	нет
Участок от 2 до 3 трубопровод d= 80мм-370 м	
Участок от 3 до 4 трубопровод d=40мм-66 м	
Участок от 5 до 6 трубопровод d=50мм-20 м	
Участок от 6 до 7 трубопровод d=40мм-94 м	
Участок от 8 до 9 трубопровод d=32мм-4 м	
Участок от 10 до 11 трубопровод d=40мм-62 м	
Участок от 12 до 13 трубопровод d=133мм-102 м	
Итого:	**Итого:**
d =219мм –142 м	0 м.
d =133 мм – 102 м	
d =80мм–370 м	
d =40 мм– 222 м	
d =32мм – 4 м	
d =32мм – 4 м	
ВСЕГО: 860 м	**ВСЕГО: 0 м.**

Магистраль №2

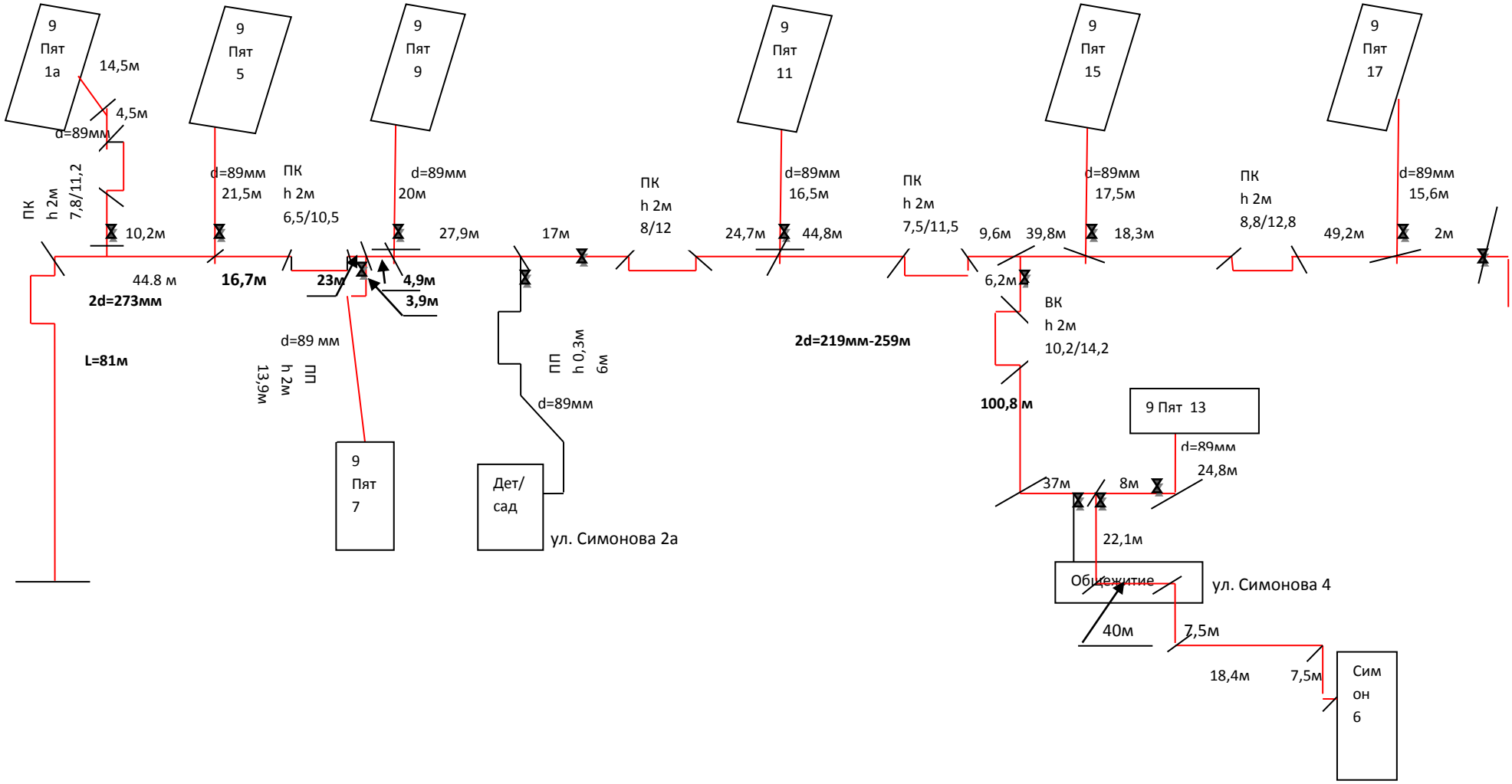

1 ,2 3 …….12 - точки отсчета

–магистраль т\с « МУП Ж.К.Х.»

_____ -магистраль, оставшаяся в МО

Исчисление протяженности т/с в одну трубу

Сети, принятые в муниципальную собственность МО Первомайский поссовет и хозяйственное ведение МУП «Ж. К. Х.» МО «Первомайский поселковый совет»:

(красная линия)

Участок от 1 до 2 трубопровод d=273 мм- 162 м

Участок от 2 до 3 трубопровод d= 219мм- 430 м

d= 159 мм- 312 м

d= 89мм- 560 м

d= 50 мм- 64 м

Итого:

d =273 мм – 162 м

d =219 мм – 430 м

d =159 мм – 312 м

d =89 мм –560 м

d =50 мм –64 м

ВСЕГО: 1528 м

Сети, оставшиеся в ведении Министерства обороны

(черная линия)

Участок к общежитию d=76мм- 28 м

Участок к д/с «Звездочка» d=89мм- 142 м

Итого:

d=76мм- 28 м

d =89 мм – 142 м

ВСЕГО: 170 м

МАГИСТРАЛЬ №1

от «Базы Военторга» до Славянки

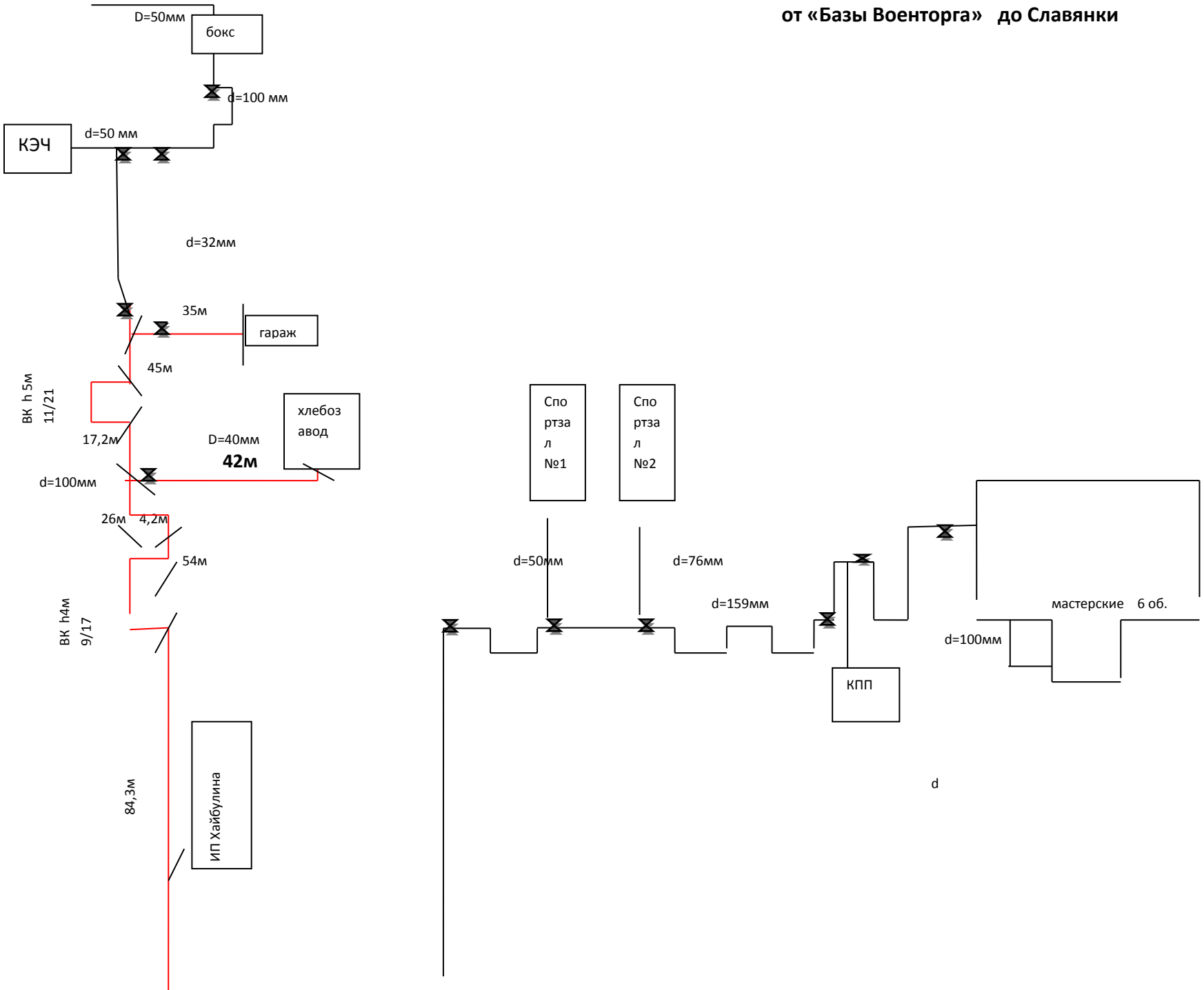

2м

магдалина

На ул.Березина

Исчисление протяженности т/с в одну трубу :

Сети, принятые в муниципальную собственность МО Первомайский поссовет и хозяйственное ведение МУП «Ж. К. Х.» МО «Первомайский поселковый совет»:

(красная линия)

Участок от 1 до 2 трубопровод d=100мм - 810м

Участок от 3 до 4 трубопровод d=32мм - 86м

Участок от 5 до 6 трубопровод d=40мм-84м

d=50мм - 22м

d=159мм- 660м

трубопровод d=100мм- 378м

d=50мм- 6м

d=76мм- 0м

Итого:

d =100 мм – 810м

d =32 мм – 86 м

d =40 мм - 84м

ВСЕГО: 980 м

Сети, оставшиеся в ведении Министерства обороны

(черная линия)

Участок от 7 до 8 трубопровод d=100мм – 180м

Участок от 8 до 9 трубопровод d=50мм - 72м

Участок от 10 до 11 трубопровод

Участок от 12 до 13 трубопровод

Участок от 13 до 14

Участок от 15 до 16 трубопровод

Участок от 17 до 18 трубопровод

Итого

d=159мм - 952м

d=100мм – 558м

d=76мм- 40м

d =50мм-100м

ВСЕГО: 1650 м

Магистраль №2

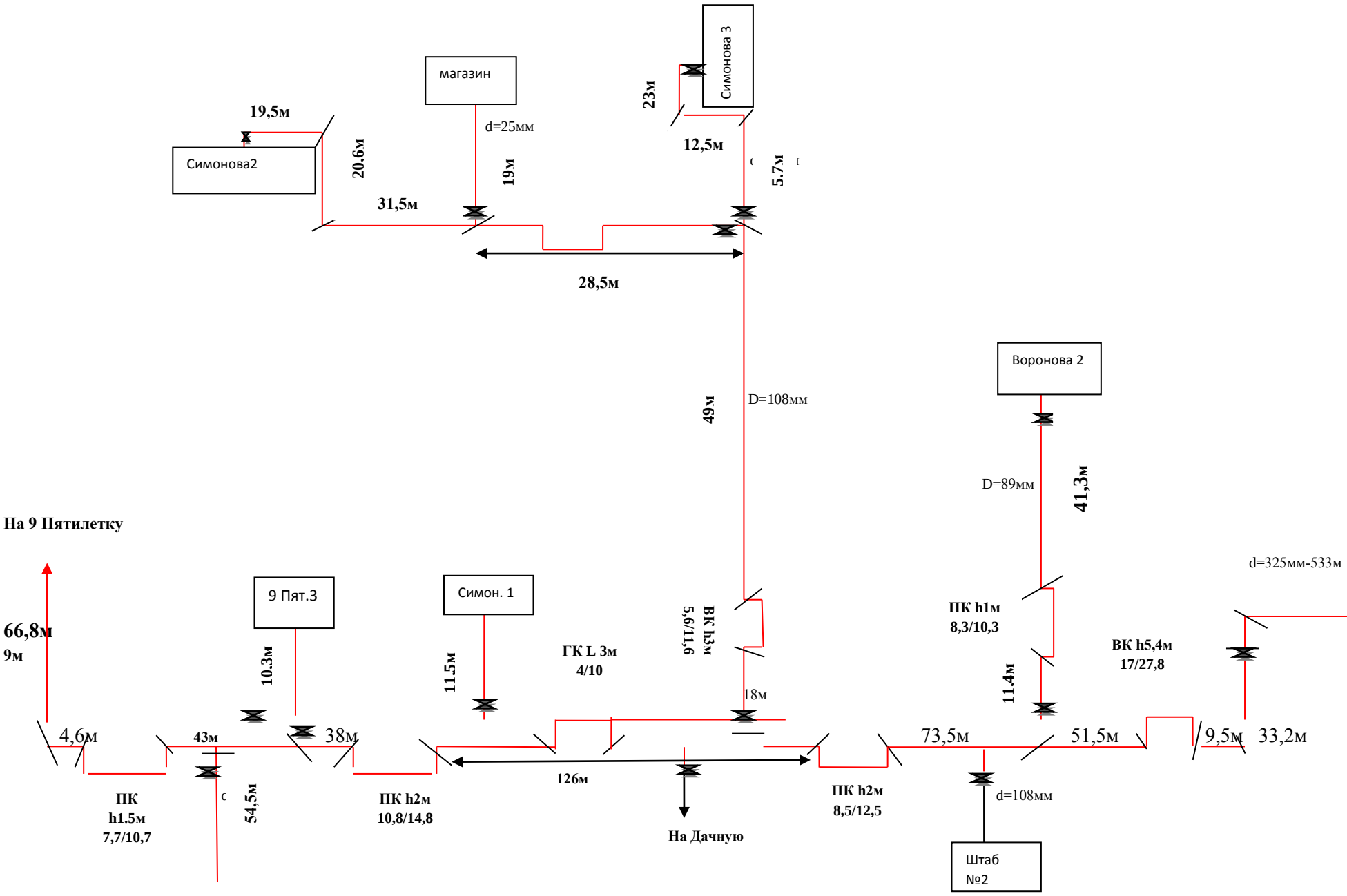

9 Пят.1

Исчисление протяженности т/с в одну трубу

Сети, принятые в муниципальную собственность МО Первомайский поссовет и хозяйственное ведение МУП «Ж. К. Х.» МО «Первомайский поселковый совет»:

(красная линия)

d=25 мм – 32 м

d= 76 мм – 106 м

d= 89 мм- 236 м

d= 108мм- 352 м

d=325 мм- 970 м

ВСЕГО: 1696 м

Сети, оставшиеся в ведении Министерства обороны

(черная линия)

d= 108 мм- 130 м

ВСЕГО: 130 м

Магистраль№2

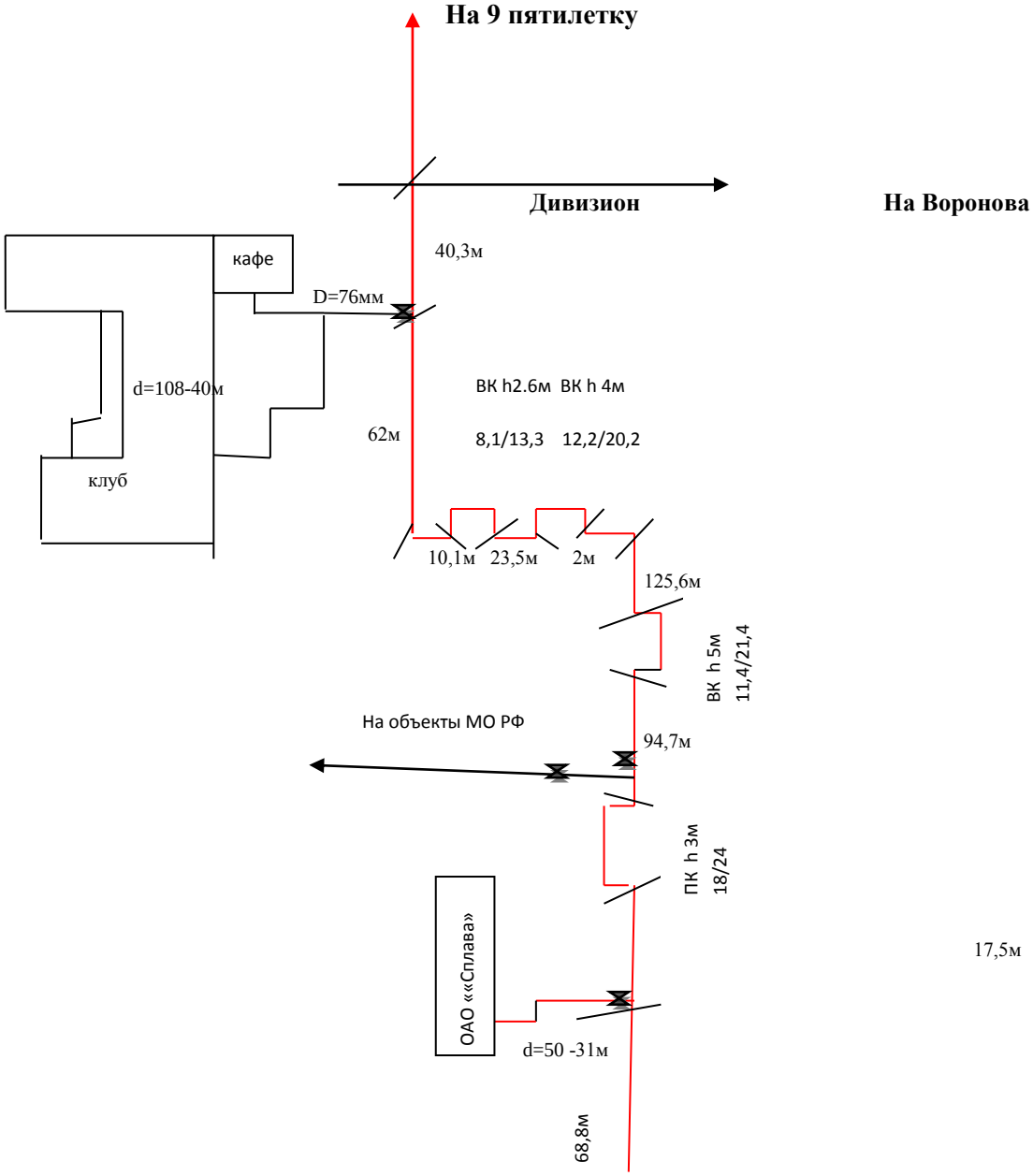

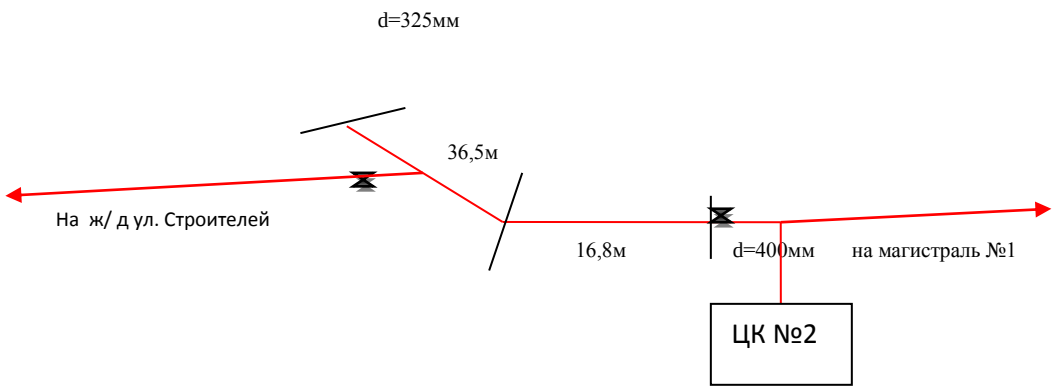

Исчисление протяженности т/с в одну трубу

Первомайский поссовет и хозяйственное ведение МУП «Ж. К. Х.»МО «Первомайский поселковый совет»:

красная линия

Сети, оставшиеся в ведении Министерство обороны

нет

Участок от 2 до 3 трубопровод d= 325мм - 1102м
Участок от 4до 5 трубопровод d=108мм- 186 м
Участок от 6 до 7 трубопровод d=108мм-80м
Участок от 8 до 9 трубопровод d=76мм-24 м
Участок от 10 до 11 трубопровод d=50мм-62м

Итого:

D =325 мм- 1102 м
D =108 мм - 266м
D =76 мм – 24 м
D =50 мм- 62 м

ВСЕГО: 1454 м

Объект №3

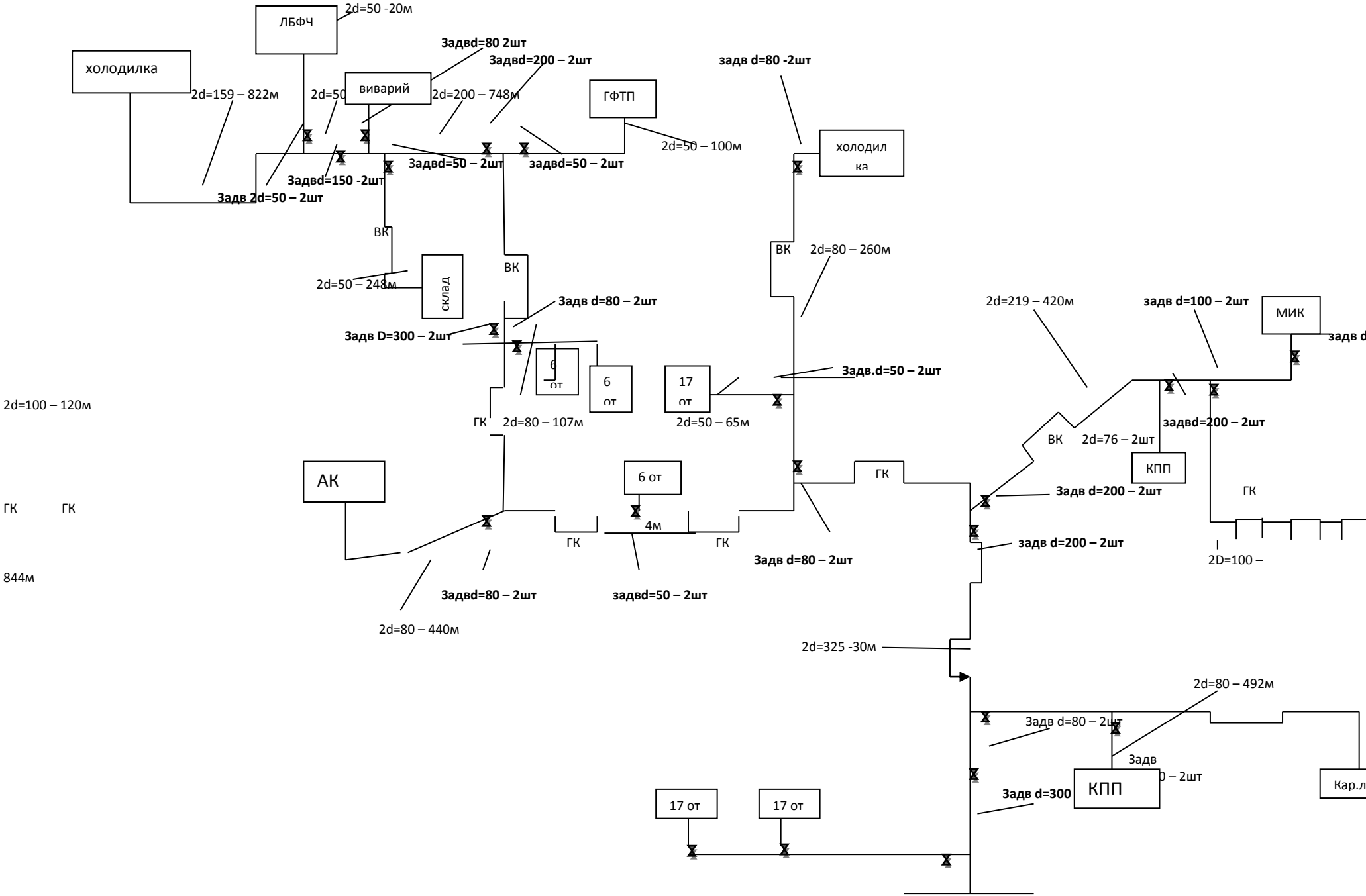
ЛБФЧ
2d=50 -20м
холодилка
Задвd=80 2шт
Задвd=200 – 2шт
задв d=80 -2шт
виварий
2d=159 – 822м
2d=50
2d=200 – 748м
ГФТП
2d=50 – 100м
холодилка
Задвd=50 – 2шт
задвd=50 – 2шт
Задвd=150 -2шт
Задв 2d=50 – 2шт
ВК
ВК
ВК
2d=80 – 260м
2d=50 – 248м
склад
Задв d=80 – 2шт
Задв D=300 – 2шт
6 от
6 от
17 от
Задв.d=50 – 2шт
2d=219 – 420м
задв d=100 – 2шт
МИК
задв d
2d=100 – 120м
ГК
2d=80 – 107м
2d=50 – 65м
задвd=200 – 2шт
ВК
2d=76 – 2шт
КПП
АК
6 от
ГК
ГК
ГК
Задв d=200 – 2шт
ГК
4м
ГК
ГК
задв d=200 – 2шт
Задв d=80 – 2шт
2D=100 –
844м
Задвd=80 – 2шт
задвd=50 – 2шт
2d=80 – 440м
2d=325 -30м
2d=80 – 492м
Задв d=80 – 2шт
Задв
0 – 2шт
КПП
Кар.л
Задв d=300
17 от
17 от

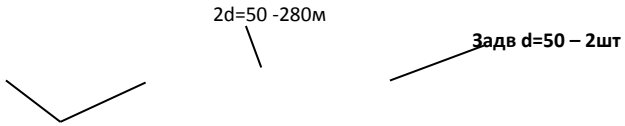

Исчисление протяженности т/с в одну трубу

Сети, принятые в муниципальную собственность МО Первомайский поссовет и хозяйственное ведение МУП «Ж. К. Х.» МО «Первомайский поселковый совет»:

(красная линия)

9)/1000*3.14*674=

нет

ВСЕГО: 0 м

Сети, оставшиеся в ведении Министерства обороны

(черная линия)

d=50 мм – 1464 м V= (50-

d= 80 мм – 1718 м

d= 100мм- 1928 м

d=159 мм-1644 м

d=219 мм- 1336 м

d=325 мм-2060 м

ВСЕГО: 10150 м

Магистраль №3 об.№ 51,52

Объект №52

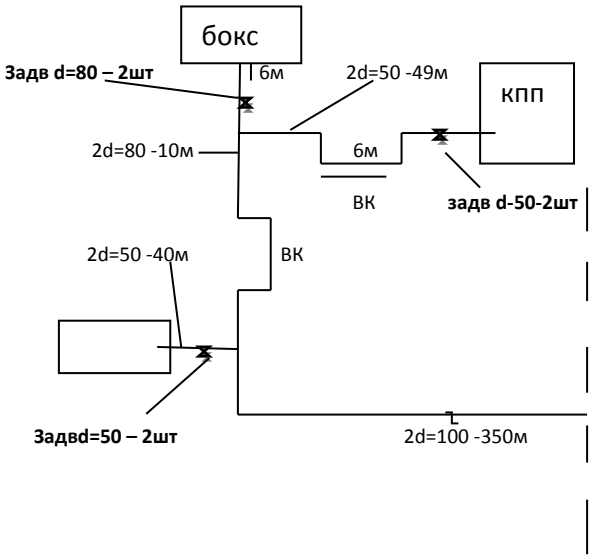

Объект №51

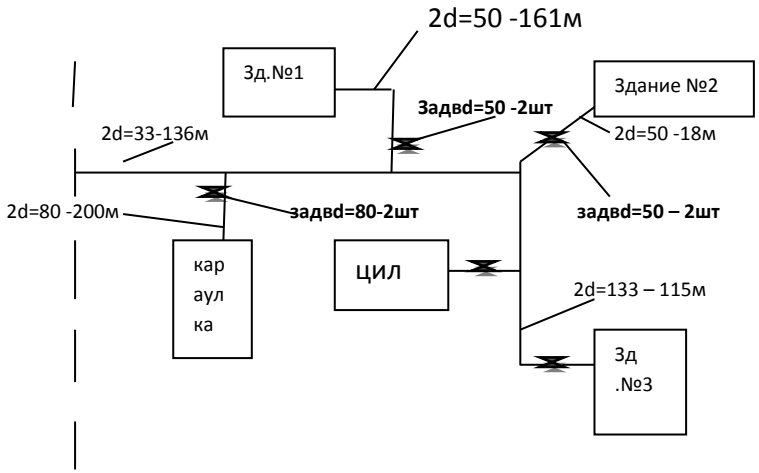

Исчисление протяженности т/с в одну трубу

Сети, принятые в муниципальную собственность МО Первомайский поссовет и хозяйственное ведение МУП «Ж. К. Х.» МО «Первомайский поселковый совет»:

(красная линия)

нет

ВСЕГО: 0 м

Сети, оставшиеся в ведении Министерства обороны

(черная линия)

d=50 мм – 178 м

d= 80 мм – 20 м

d= 100мм- 700 м

ВСЕГО: 898 м

51 объект

Магистраль №3 от Бригады до об.51, 52, 3

Лист №16

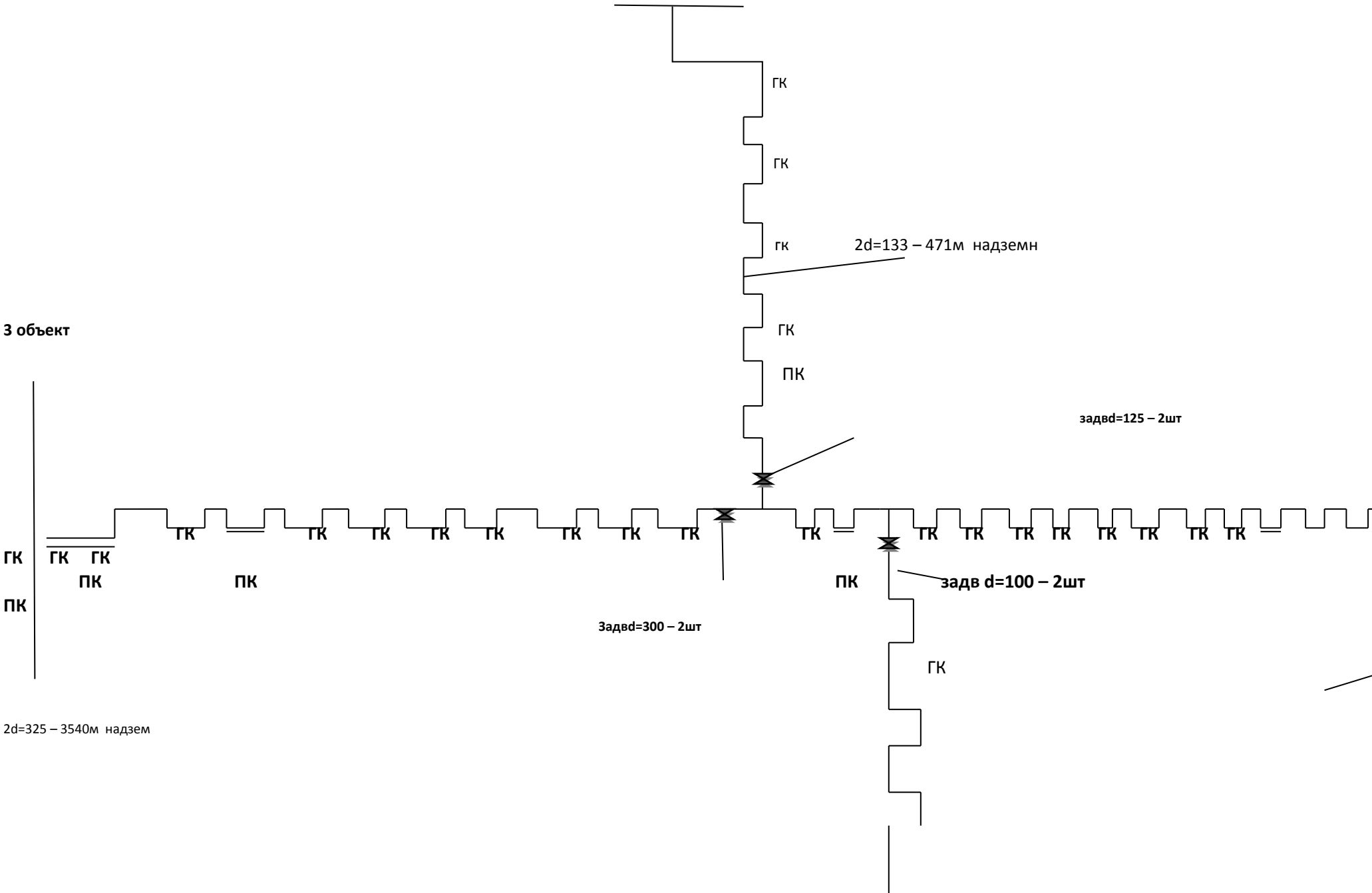

ГК

2d=100 – 339м

ГК задв

d=300 2шт

Исчисление протяженности т/с в одну трубу

Сети, принятые в муниципальную собственность МО Первомайский поссовет и хозяйственное ведение МУП «Ж. К. Х.» МО «Первомайский поселковый совет»:
(красная линия)

10)/1000*3.14*674=190,47м^3

16)/1000*3.14*942= 346,07 м^3

16)/1000*3.14*6312= 6124,28м^3

ВСЕГО: 0 м

Сети, оставшиеся в ведении Министерства обороны

(черная линия)

d= 100мм- 674 м V= (100-

d=133 мм-942 м V= (133-

d=325 мм- 6312 м V= (325-

ВСЕГО: 7928 м V=6660,82 м^3

Магистраль №3 от БПК до Бригады

лист №17

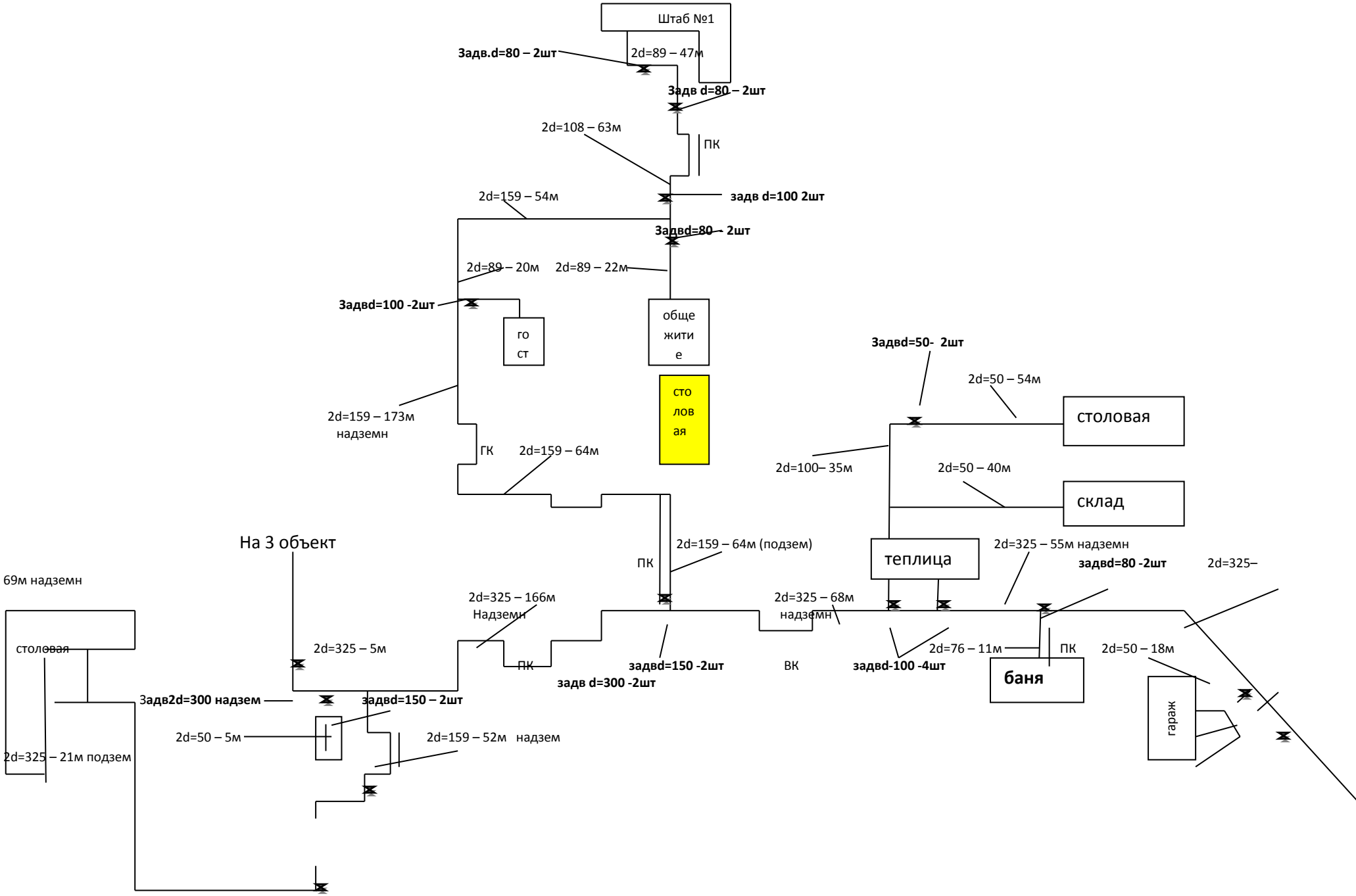

Исчисление протяженности т/с в одну трубу

Сети, принятые в муниципальную собственность МО Первомайский поссовет и хозяйственное ведение МУП «Ж. К. Х.» МО «Первомайский поселковый совет»:
(красная линия)

нет

10)/1000*3.14*564=

16)/1000*3.14*934=

ВСЕГО: 0 м

Сети, оставшиеся в ведении Министерства обороны

(черная линия)
d=50 мм – 234 м V= (50-9)/1000*3.14*234=
d=76 мм – 22 м V= (79-10)/1000*3.14*22=
d= 89 мм – 178 м V= (89-10)/1000*3.14*178=
d= 100мм- 564 м V= (100-

d=159 мм-934 м V= (159-

d=325 мм-768 м V= (325-16)/1000*3.14*768=
ВСЕГО: 2700 м

Документы единой теплоснабжающей Организации МУП «Ж. К. Х. « МО Первомайский поселковый совет»»